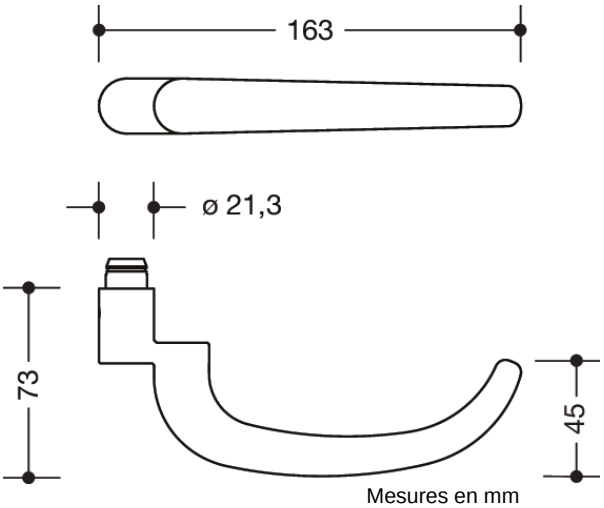

Propriétés
Béquille femelle séparée en technique H :
Béquille de porte modèle 174X... en acier inoxydable, massif (1.4301), diamètre 21,3 mm, largeur 163 mm, embout de guidage avec rainure crantée, avec vis sans tête M5 x 8 mm. Montage par simple encliquetage des béquilles de porte dans les pièces de support. La béquille est conforme aux directives de la caisse fédérale allemande de prévention contre les accidents (BUK) - Distance de sécurité par rapport à l'arête de fermeture 25 mm et aux prescriptions de la norme EN 179.
Surface brossée mate. Pour tige carrée décalée de 8, 8,5, 9 ou 10/8 mm. Compatible avec les rosaces et les plaques suivantes :
315.21XAH, 219.21XAH

HEWI Heinrich Wilke GmbH
Postfach 1260
D-34442 Bad Arolsen
Téléphon: +49 5691 82-0
Fax: +49 5691 82-319
info@hewi.com
www.hewi.fr