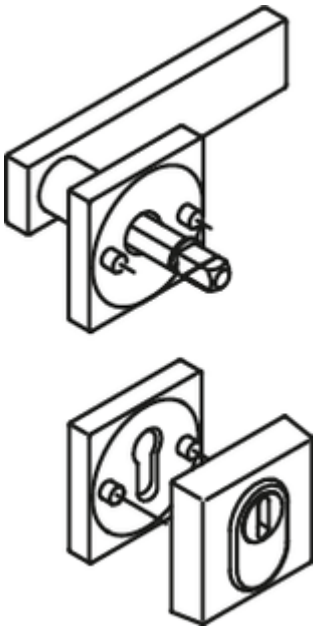

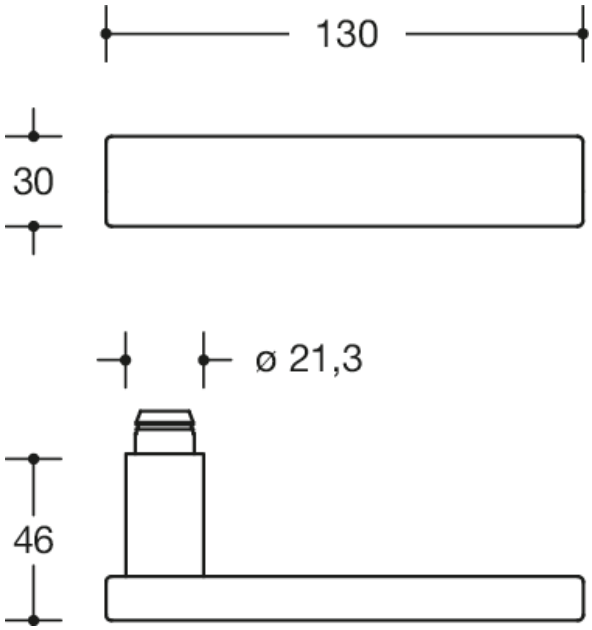

Abmessungen in mm

Eigenschaften
Haustür-Halbgarnitur mit Schutzrosette und Zylinderabdeckung (ES1)
in H-Technik mit Rosetten nach DIN 18255 und DIN EN 1906 aus Edelstahl, bestehend aus:
Türdrücker Modell 185X aus Edelstahl (1.4301), Ansatz-Durchmesser 21,3 mm, 30 x 130 mm, mit Ansatzführung und Rastnut, mit Gewindestift M5 als zusätzliche Fixierung der Türdrücker mit dem Vierkantstift zur optimalen Kraftübertragung in das Türblatt.
Montage durch einfaches Einrasten der Türdrücker in die auf der Tür vormontierten Unterteile. Die Rastung kann mittels Demontageschlüssel wieder gelöst werden.
Rosette 307...XAH, Rosettenunterkonstruktion in Kunststoff-Stahlverbundbau mit schwarzer Zink/Nickel-Oberfläche für optimalen Korrosionsschutz, integriertes Hochhaltemodul mit Federunterstützung, DIN links und DIN rechts verwendbar, zur Unterstützung des Schlosses für eine längere Lebensdauer. Festdrehbarlagerung der Drücker mit selbsttätig einrastender Rundumverriegelung und 5 mm Lagerstelle als wartungsfreies Gleitlager mit elastischem Ausgleichsbereich zum Aufheben möglicher Montageungenauigkeiten. Verdeckte, einseitige Montage durch in das Türblatt eintauchende Stützzapfen.
Rosetten-Abdeck-Kappe quadratisch, aus Edelstahl (1.4301), 55 x 55 mm, 10,5 mm hoch, 1,5 mm Wandstärke.
Schutzrosette 308XAESZRC aus Edelstahl mit Zylinderabdeckung, Außenrosette, massiv, quadratisch 55 x 55 mm, 14 mm hoch, gehärtet, mit integrierter Zylinderabdeckung mit Stützumfassung, in konischer Ausführung, als Schutz gegen gewaltsames Abdrehen, Innenrosette FS-Ausführung, quadratisch 55 x 55 mm, 10,5 mm hoch, verdeckte Verschraubung, zur paarweisen Montage, Lieferung mit Schrauben M 5, Lochungen für Profilzylinder (PZ), für Zylinderüberstände: 10,5 - 15 mm
Oberfläche matt geschliffen
Schutzklasse: ES 1 nach DIN 18257, einsetzbar an einbruchhemmenden Elementen nach DIN EN 1627-1630
Ausgelegt und geprüft für den Objektbereich, Gebrauchskategorie nach DIN EN 1906 - Klasse 4 Garnitur mit Vierkantstift 8 - 8,5 - 10 mm, Klasse 4 Feuerschutzgarnitur mit Vierkantstift 9 mm, nach DIN 18273
Gebrauchskategorie: Klasse 4
Dauerhaftigkeit: Klasse 7
Türmasse: keine Klassifizierung festgelegt
Feuerbeständigkeit: Klasse B1 - bei Feuerschutzgarnitur
Feuerbeständigkeit: Klasse 0 - bei nicht Feuerschutzgarnitur
Sicherheit: Klasse 1
Korrosionsbeständigkeit: Klasse 4
Einbruchschutz: Klasse 1
Ausführungsart: A

HEWI Heinrich Wilke GmbH
Postfach 1260
D-34442 Bad Arolsen
Telefon: +49 5691 82-0
Telefax: +49 5691 82-319
info@hewi.de
www.hewi.com