Plaque HEWI (R-technique)
230.20PBRKN

Photo similaire

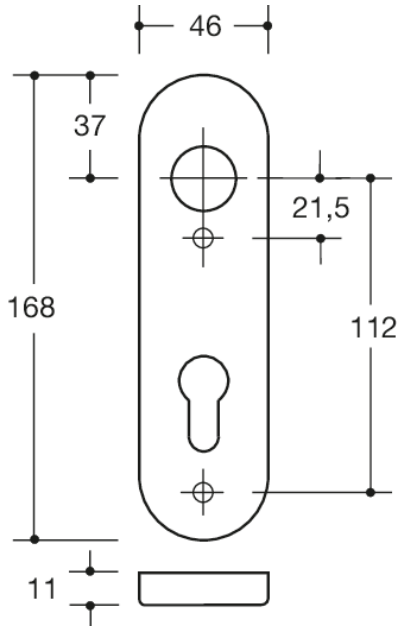

Mesures en mm

Propriétés
Plaque courte
tenons courts, en technique R en polyamide mat teinté dans la masse, surface brillante et pour diamètre de béquille de 20 mm
Support de plaque en composite plastique/acier inoxydable, utilisable à gauche et à droite selon DIN. Raccord à vis caché et protégé contre le desserrage avec combinaison de vis et de vis à douille M4 et tenons de maintien encastrés dans le battant de la porte.
Cache de plaque 46 x 168 mm, 10,5 mm de haut, plat, 1,5 mm d'épaisseur de paroi.
Vis non fournies

Couleurs / Surfaces

- 99 (blanc pur)
- 98 (blanc signalis.)
- 97 (gris clair)
- 95 (gris souris)
- 92 (gris anthracite)
- 90 (noir foncé)

HEWI Heinrich Wilke GmbH
Postfach 1260
D-34442 Bad Arolsen
Téléphon: +49 5691 82-0
Fax: +49 5691 82-319
info@hewi.com
www.hewi.fr