Podobne zdjęcie

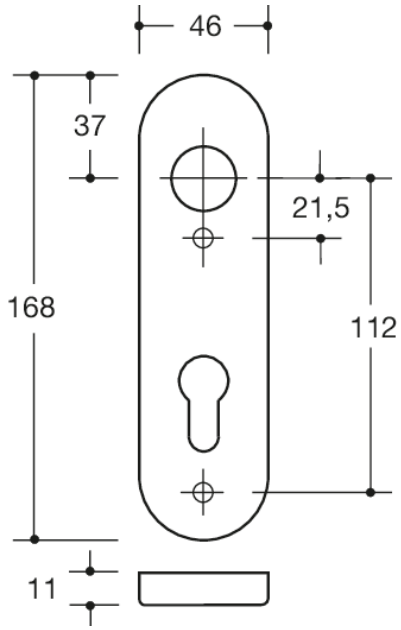

Wymiary w mm

Właściwości
Szyld krótki
długie krzywki, w technologii R z matowego poliamidu, barwiony na całej powierzchni, powierzchnia o wysokim połysku, dla uchwytu o średnicy szyjki 20 mm
podbudowa szyldu z konstrukcji kompozytowej z tworzywa sztucznego/ stali szlachetnej, stosowane dla DIN z lewej i DIN z prawej. Ukryte, odporne na odkręcenie połączenie śrubowe z kombinacją śrub M4 i tulei gwintowanych oraz sworznie podporowe wpuszczone w skrzydło drzwi.
Osłona szyldu 46 x 168 mm, wysokość 10,5 mm, płaska, grubość ścianki 1,5 mm.
Dostawa bez śrub

Kolory / Powierzchnie

- 99 (czysta biel)
- 98 (sygnał biały)
- 97 (jasnoszary)
- 95 (szary kamień)
- 92 (szary antracytowy)
- 90 (czerń jetowa)

HEWI Heinrich Wilke GmbH
Sp. z o.o. Oddz. w Polsce
Ul. Lelka 26
02-812 Warszawa
Tel.: 22 330 00 51
Faks: 22 330 00 50
info@hewi.pl