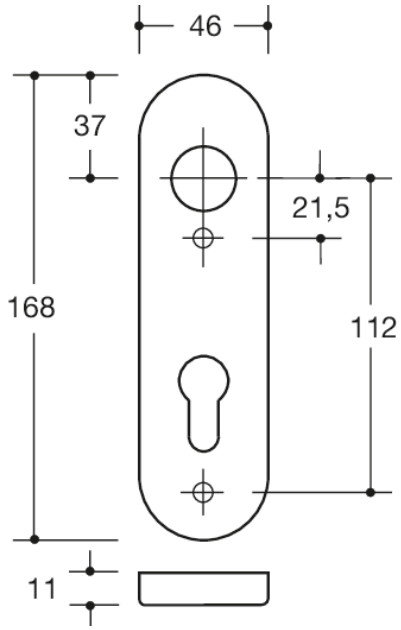


Abbildung ähnlich

Abmessungen in mm

**Eigenschaften**
Kurzschild
in R-Technik aus mattem Polyamid durchgängig eingefärbt, Oberfläche hochglänzend, und für Drückerhalsdurchmesser 20 mm
Schildunterkonstruktion in Kunststoff-Edelstahlverbundbau, DIN links und DIN rechts verwendbar. Verdeckte, lockerungssichere Verschraubung mit M4 Schrauben- und Hülsenschraubenkombination sowie in das Türblatt eintauchenden Stützzapfen.
Schild-Abdeck-Kappe 46 x 168 mm, 10,5 mm hoch, flach, 1,5 mm Wandstärke.
Lieferung inkl. Schrauben

**Farben/Oberflächen**

- 99 (Reinweiß)
- 98 (Signalweiß)
- 97 (Lichtgrau)
- 95 (Felsgrau)
- 92 (Anthrazitgrau)
- 90 (Tiefschwarz)



HEWI Heinrich Wilke GmbH
Postfach 1260
D-34442 Bad Arolsen
Telefon: +49 5691 82-0
Telefax: +49 5691 82-319
info@hewi.de
www.hewi.com