Vergelijkbare afbeelding

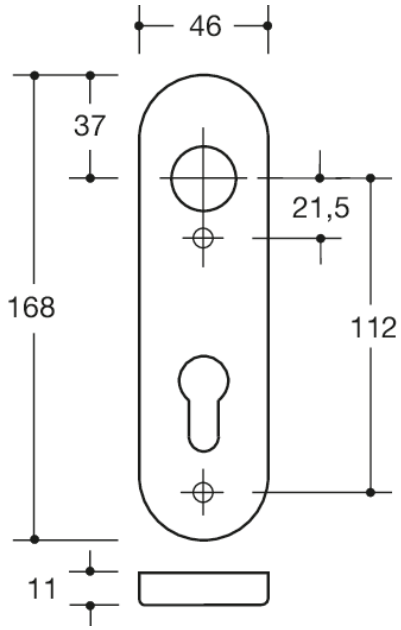


Afmetingen in mm

**Eigenschappen**
Kortschild
in R-techniek van matte polyamide doorlopend ingekleurd, oppervlak hoogglanzend en voor deurkrukhalsdiameter 20 mm
Schildonderconstructie in kunststof-roestvrijstaalcomposiet, DIN links en DIN rechts toepasbaar. Verborgen, tegen losraken beveiligde schroefverbinding met combinatie van M4 schroeven en hulsschroeven en steunpen in het deurblad.
Afdekkap voor schild 46 x 168 mm, 10,5 mm hoog, vlak, 1,5 mm wanddikte.
Levering incl. schroeven

**Kleuren / Oppervlakken**

- 99 (zuiverwit)
- 98 (signaalwit)
- 97 (lichtgrijs)
- 95 (rotsgrijs)
- 92 (antraciegrijs)
- 90 (diepzwart)



HEWI Heinrich Wilke GmbH
Postfach 1260
D-34442 Bad Arolsen
Tel.: +49 5691 82-0
Fax: +49 5691 82-319
international@hewi.com
www.hewi.com