Photo similaire

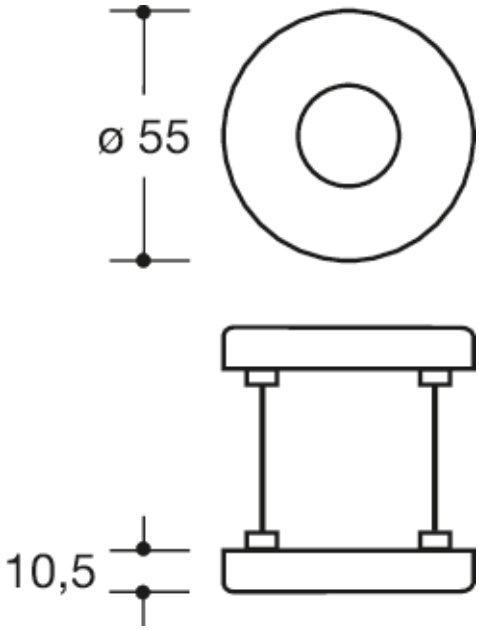

Mesures en mm

Propriétés

Rosace pour béquille de porte
tenons longs en technique R en polyamide mat, teintée dans la masse, et pour une section de col de 23 mm
Support de rosace en combinaison plastique-acier, utilisable à gauche et à droite selon DIN. Raccord à vis caché et protégé contre le desserrage avec combinaison de vis et de vis à douille M4 et tenons de maintien encastrés dans le battant de la porte.
Cache de rosace, rond, diamètre 55 mm, 10,5 mm de haut, plat, 1,5 mm d'épaisseur de paroi.
Vis non fournies

Awards

GERMAN DESIGN AWARD WINNER 2019

Couleurs / Surfaces

- 99 (blanc pur)
- 98 (blanc signalis.)
- 97 (gris clair)
- 95 (gris souris)
- 92 (gris anthracite)
- 90 (noir foncé)

HEWI Heinrich Wilke GmbH
Postfach 1260
D-34442 Bad Arolsen

Téléphon: +49 5691 82-0
Fax: +49 5691 82-319

info@hewi.com
www.hewi.fr