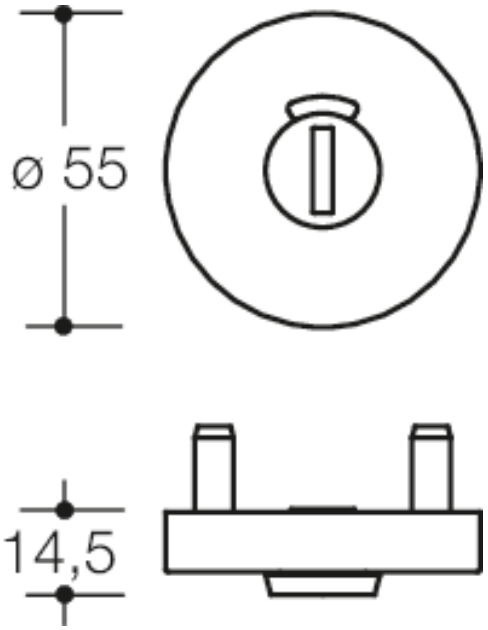

Mesures en mm

Propriétés
Rosace de W.-C. en acier inoxydable
Support de rosace en plastique, utilisable à gauche et à droite selon DIN. Modèle pour les W.-C. avec ouverture d'urgence à l'aide d'une broche carrée ou d'une pièce de monnaie et disque (rouge/blanc) à l'extérieur (tenons longs), bouton rotatif à l'intérieur (tenons courts).
Cache de rosace, rond, en acier inoxydable (1.4301), diamètre de 55 mm, hauteur de 10,5 mm, épaisseur de paroi de 1,5 mm.
Surface brossée mate
Modèle LN - tenons longs, vis non fournies

HEWI Heinrich Wilke GmbH
Postfach 1260
D-34442 Bad Arolsen
Téléphon: +49 5691 82-0
Fax: +49 5691 82-319
info@hewi.com
www.hewi.fr