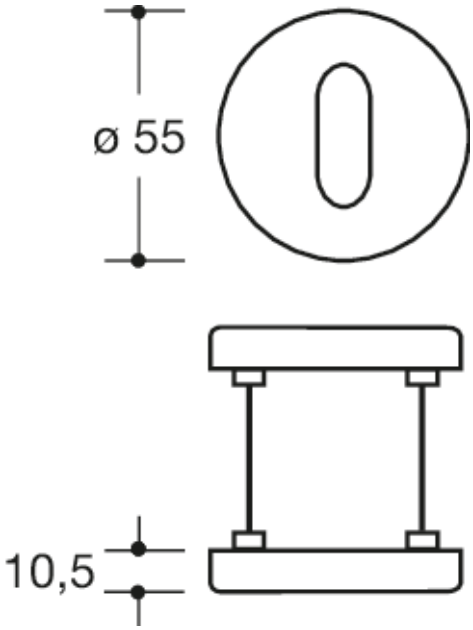

Abmessungen in mm

Eigenschaften
Schlüsselrosette
aus Polyamid durchgängig eingefärbt, Oberfläche hochglänzend, für Feuerschutztüren
Rosettenunterkonstruktion in Polyamid-Edelstahlverbundbau, DIN links und DIN rechts verwendbar. Verdeckte, lockerungssichere Verschraubung mit M5 Edelstahlschrauben- und Hülsenschraubenkombination und in das Türblatt eintauchenden Stützzapfen.
Rosetten-Abdeck-Kappe, rund, Durchmesser 55 mm, 10,5 mm hoch, flach, 1,5 mm Wandstärke.
Lieferung inkl. Schrauben

Farben/Oberflächen

18 (Senfgelb)	50 (Stahlblau)	86 (Sand)	97 (Lichtgrau)
24 (Orange)	55 (Aquablau)	90 (Tiefschwarz)	98 (Signalweiß)
33 (Rubinrot)	72 (Maigrün)	92 (Anthrazitgrau)	99 (Reinweiß)
36 (Koralle)	84 (Umbra)	95 (Felsgrau)	74 (Apfelgrün)

HEWI Heinrich Wilke GmbH
Postfach 1260
D-34442 Bad Arolsen
Telefon: +49 5691 82-0
Telefax: +49 5691 82-319
info@hewi.de
www.hewi.com