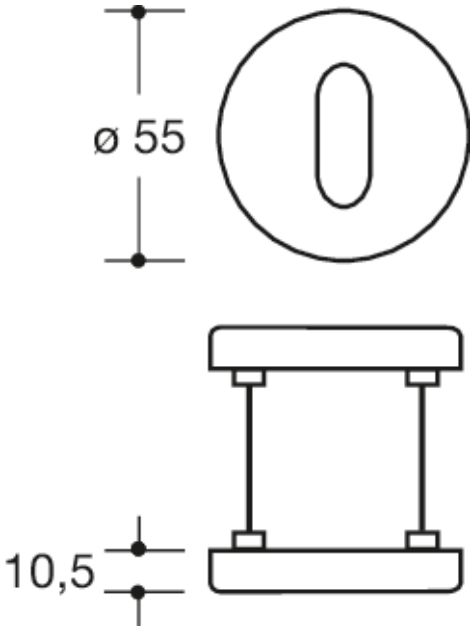

Podobne zdjęcie

Wymiary w mm

Właściwości
Escutcheon
long stems, made of matt polyamide, solid colour, for fire protective doors
Rose substructure made of synthetic material-stainless steel composite, can be used for left and right-hand opening doors. Concealed, non-loosening screwed joint with M5 stainless steel screws sleeve-screw combination as well as the pivot disappearing into the door leaf.
Rose cap round, diameter 55 mm, 10.5 mm high, flat, 1.5 mm wall thickness.
Supplied without screws

Wyróżnienia

Kolory / Powierzchnie

- 99 (czysta biel)
- 98 (sygnał biały)
- 97 (jasnoszary)
- 95 (szary kamień)
- 92 (szary antracytowy)
- 90 (czerń jetowa)

HEWI Heinrich Wilke GmbH
Sp. z o.o. Oddz. w Polsce
Ul. Lelka 26
02-812 Warszawa
Tel.: 22 330 00 51
Faks: 22 330 00 50
info@hewi.pl