Rozeta HEWI
306.23

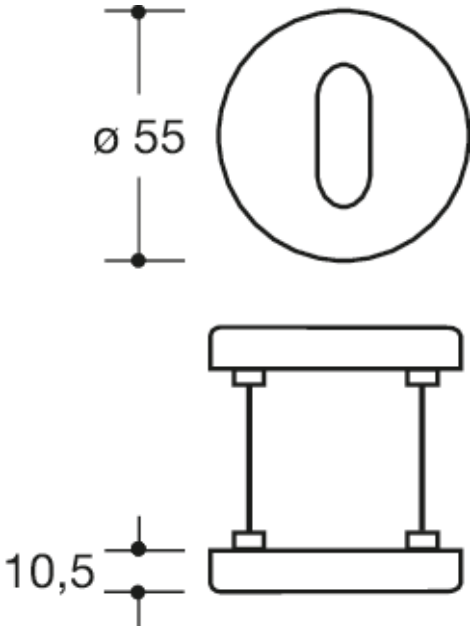

Podobne zdjęcie

Wymiary w mm

Właściwości
Escutcheon
made of polyamide, solid colour, high-gloss surface
Synthetic material rose substructure, can be used for left and right-hand. Concealed, non-loosening screwed joint with 5 mm Spax screws and the support/expansion pivot disappearing into the door leaf.
Rose cap round, diameter 55 mm, 10.5 mm high, flat, 1.5 mm wall thickness.
supplied incl. screws

Kolory / Powierzchnie

18 (żółta musztarda)	50 (stalowoniebieski)	86 (piasek)	97 (jasnoszary)
24 (pomarańczowy)	55 (błękit akwatyczny)	90 (czerń jetowa)	98 (sygnał biały)
33 (rubinowa czerwień)	72 (może być zielony)	92 (szary antracytowy)	99 (czysta biel)
36 (koral)	84 (umbra)	95 (szary kamień)	74 (jabłko zielone)

Zastrzega się możliwość wprowadzania zmian technicznych, 01.05.2024

HEWI Heinrich Wilke GmbH
Sp. z o.o. Oddz. w Polsce
Ul. Lelka 26
02-812 Warszawa
Tel.: 22 330 00 51
Faks: 22 330 00 50
info@hewi.pl