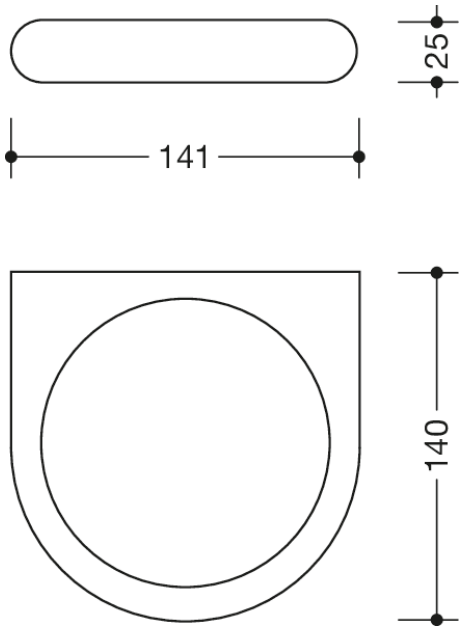

Mesures en mm

Propriétés

Grand support de la série 477

- support mural de forme circulaire
- sert de support pour le grand insert porte-savon, et la corbeille de rangement
- largeur 141 mm, hauteur 25 mm, profondeur 140 mm, diamètre de l'ouverture 115 mm
- en polyamide mat de haute qualité dans les couleurs HEWI 99 (blanc pur), 98 (blanc de sécurité), 97 (gris clair), 95 (gris souris), 92 (gris anthracite), 55 (bleu aqua) et 36 (corail)

Awards

Couleurs / Surfaces

- 55 (bleu aqua)
- 36 (corail)
- 99 (blanc pur)
- 98 (blanc signalis.)
- 97 (gris clair)
- 95 (gris souris)
- 92 (gris anthracite)

HEWI Heinrich Wilke GmbH
Postfach 1260
D-34442 Bad Arolsen

Téléphon: +49 5691 82-0
Fax: +49 5691 82-319

info@hewi.com
www.hewi.fr