Vergelijkbare afbeelding

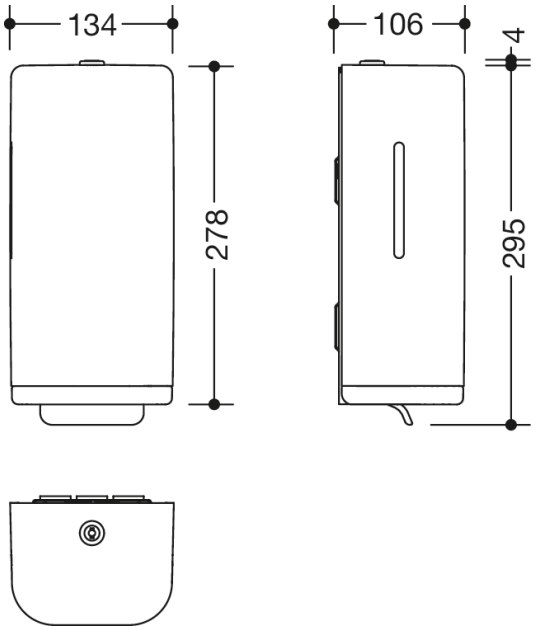

Afmetingen in mm

Eigenschappen

Zeepdispenser serie 477

- rechthoekige behuizing met grote radii
- dient als dispenser voor in de handel verkrijgbare vloeibare zeep
- met binnenbak die kan worden opgevuld, inhoud 600 ml
- binnenbak uitneembaar voor reiniging
- vulpeilindicatie aan de zijkant
- met hendel voor handmatige zeepdosering
- bescherming tegen misbruik dankzij vergrendeling
- 134 mm breed, 278 mm hoog en 106 mm diep
- voor wandmontage
- behuizing en hendel van hoogglanzend polyamide in de HEWI-kleur 99 (zuiver wit)
- frame van hoogwaardig, mat polyamide in de HEWI-kleuren 99 (zuiver wit), 98 (signaalwit), 97 (lichtgrijs), 95 (rotsgrijs), 92 (antracietgrijs), 74 (appelgroen), 72 (meigroen), 55 (aqua blauw), 50 (staalblauw) en 36 (koraal)
- inclusief corrosievrij HEWI bevestigingsmateriaal
- Geschikt voor vloeibare zeep met een viscositeit van 1.500 tot 4.000 mPa-s

Kleuren / Oppervlakken

- 74 (appelgroen)
- 36 (koraal)
- 50 (staalblauw)
- 55 (aqua blauw)
- 72 (meigroen)
- 99 (zuiverwit)
- 97 (lichtgrijs)
- 95 (rotsgrijs)
- 92 (antraciegrijs)

HEWI Heinrich Wilke GmbH
Postfach 1260
D-34442 Bad Arolsen
Tel.: +49 5691 82-0
Fax: +49 5691 82-319
international@hewi.com
www.hewi.com