HEWI dispenser voor papieren handdoekjes
477.06.60198

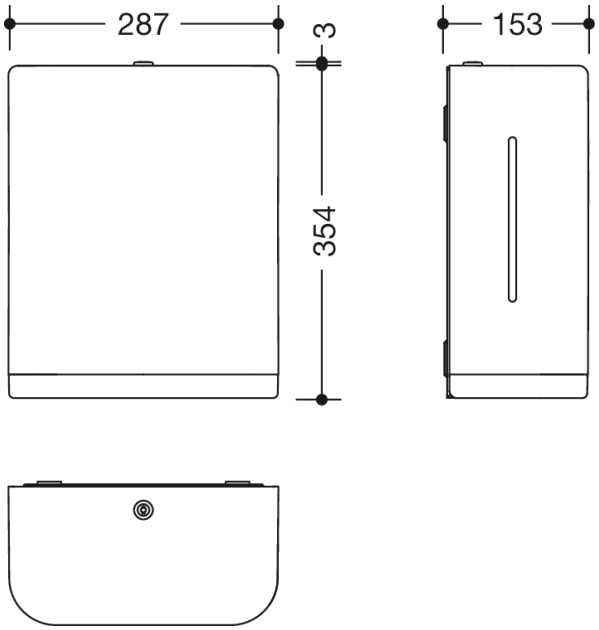

Afmetingen in mm

Eigenschappen

Dispenser voor papieren handdoeken serie 477

- rechthoekige behuizing met grote radii
- dient als dispenser van standaard papieren handdoeken met verschillende vouwen in breedtes van 235 - 250 mm en gevouwen lengte / diepte van 80 - 110 mm (HEWI raadt papieren handdoeken met Z-vouw aan)
- vulvolume ca. 300 - 450 papieren handdoeken
- vulpeilindicatie aan de zijkant
- bescherming tegen misbruik dankzij vergrendeling
- 287 mm breed, 354 mm hoog en 153 mm diep
- voor wandmontage
- behuizing van hoogglanzend polyamide in de HEWI-kleur 98 (signaalwit)
- kaderelement / uitlaat van hoogglanzend polyamide volgens de HEWI-kleurentabel
- inclusief corrosievrij HEWI bevestigingsmateriaal

Kleuren / Oppervlakken

24 (oranje)	55 (aqua blauw)	86 (zand)	97 (lichtgrijs)
33 (robijnrood)	72 (meigroen)	90 (diepzwart)	98 (signaalwit)
36 (koraal)	74 (appelgroen)	92 (antraciegrijs)	84 (omber)
50 (staalblauw)	18 (mosterdgeel)	95 (rotsgrijs)	

HEWI Heinrich Wilke GmbH
Postfach 1260
D-34442 Bad Arolsen
Tel.: +49 5691 82-0
Fax: +49 5691 82-319
international@hewi.com
www.hewi.com