Porte-manteau HEWI
477.90B080

Photo similaire

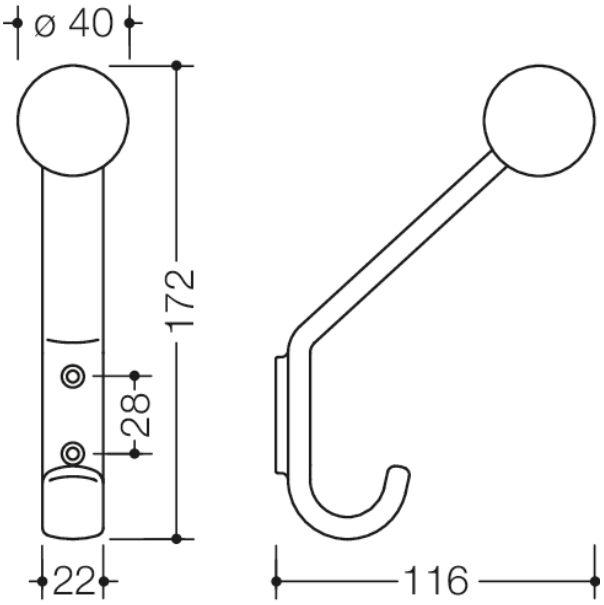

Mesures en mm

Propriétés

Crochet pour porte-manteau de la serie 477

- crochet avec porte-chapeaux en forme de boule
- sert à suspendre du linge et d'autres accessoires
- 172 mm de haut, 22 mm de large et 116 mm de profondeur
- en polyamide de haute qualité par HEWI table de couleurs

Awards

Couleurs / Surfaces

24 (orange)	55 (bleu aqua)	86 (sable)	97 (gris clair)
33 (rouge rubis)	72 (vert mai)	90 (noir foncé)	98 (blanc signalis.)
36 (corail)	74 (vert pomme)	92 (gris anthracite)	99 (blanc pur)
50 (bleu acier)	18 (jaune moutarde)	95 (gris souris)	84 (umbra)

HEWI Heinrich Wilke GmbH
Postfach 1260
D-34442 Bad Arolsen

Téléphon: +49 5691 82-0
Fax: +49 5691 82-319

info@hewi.com
www.hewi.fr