Otwór do skrzynki na listy z wewnętrzną klapą HEWI
680.010.1

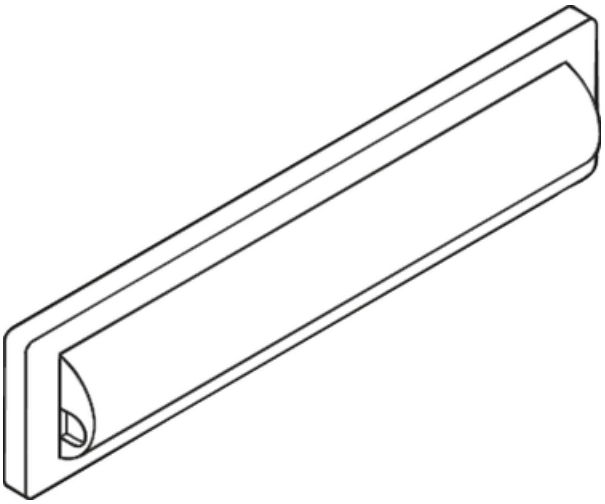

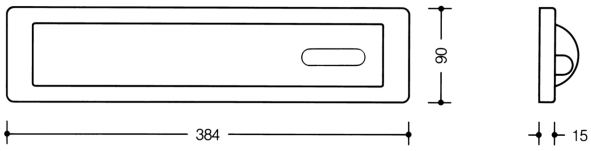

Wymiary w mm

Właściwości
Interior flap for letter plate
made of weather-resistant special polyamide, according to DIN 13724, with slot size 326 x 35 mm without shaft.
With additional spring.
According to HEWI colour chart

Kolory / Powierzchnie

- 99 (czysta biel)
- 98 (sygnał biały)
- 97 (jasnoszary)
- 95 (szary kamień)
- 92 (szary antracytowy)
- 90 (czerń jetowa)

HEWI Heinrich Wilke GmbH
Sp. z o.o. Oddz. w Polsce
Ul. Lelka 26
02-812 Warszawa
Tel.: 22 330 00 51
Faks: 22 330 00 50
info@hewi.pl