Zestaw uzupełniający uchwyt na papier toaletowy HEWI
68424

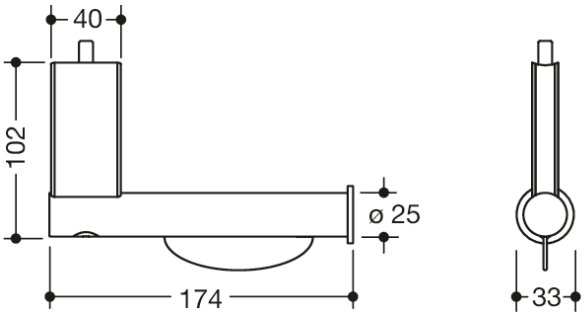

Wymiary w mm

Właściwości

Toilet roll holder upgrade kit, System 900

- right angled add-on toilet roll holder made of stainless steel
- used for retrofitting on HEWI L-shaped support rails System 900 with diameter 32 mm
- easy installation
- integrated toilet roll brake
- 25 mm wide, 102 mm high, 174 mm deep
- made of high-quality stainless steel, satin surface

HEWI Heinrich Wilke GmbH
Sp. z o.o. Oddz. w Polsce
Ul. Lelka 26
02-812 Warszawa
Tel.: 22 330 00 51
Faks: 22 330 00 50
info@hewi.pl