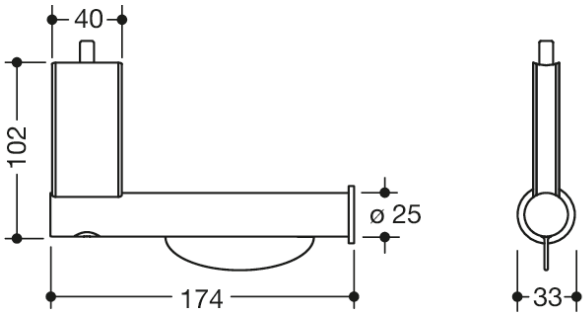

Vergelijkbare afbeelding

Afmetingen in mm

Eigenschappen
Uitbreidingsset toiletrolhouder, System 900

- rechthoekig gerangschikte papierrolhouder uit roestvrij staal
- dient voor achteraf uitrusten van HEWI stangsysteem Systeem 900 met diameter 30 mm
- eenvoudige montage
- geïntegreerde rolrem
- 25 mm breed, 102 mm hoog, 174 mm diep
- van hoogwaardig roestvrij staal, oppervlak verchroomd

HEWI Heinrich Wilke GmbH
Postfach 1260
D-34442 Bad Arolsen
Tel.: +49 5691 82-0
Fax: +49 5691 82-319
international@hewi.com
www.hewi.com