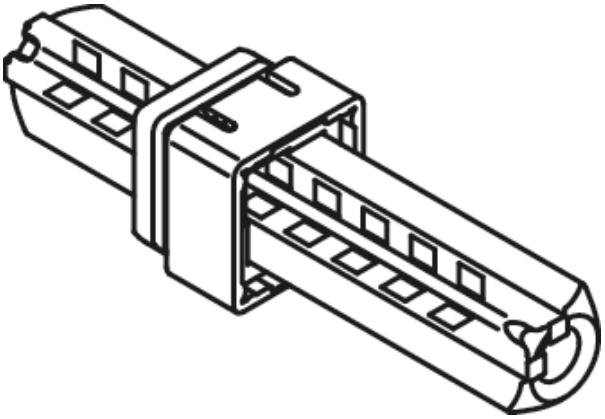

Mesures en mm

Propriétés

Tige interchangeable

- à enficher
- en acier galvanisé, pour le montage simple face de béquilles de porte femelles de technique R
- tenir compte de la cote x lors de la commande

HEWI Heinrich Wilke GmbH
Postfach 1260
D-34442 Bad Arolsen

Téléphon: +49 5691 82-0
Fax: +49 5691 82-319

info@hewi.com
www.hewi.fr