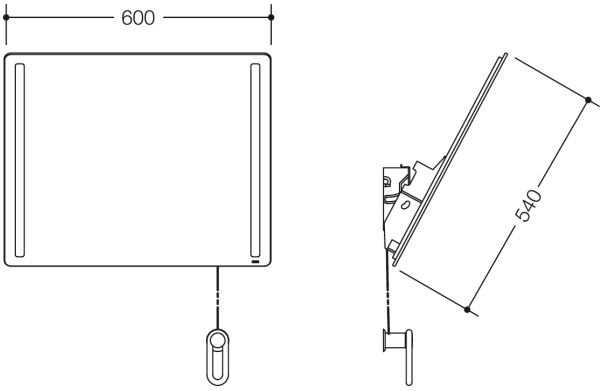

Mesures en mm

Propriétés

Miroir inclinable LED de la série 801, LED basic

- miroir composite rectangulaire et lumineux avec bords taillés
- protection anti-éclats intégrée et éclairage LED intégré sur le côté droit et le côté gauche
- le miroir peut être incliné de max. 28° à l'aide d'une manivelle et d'un câble et peut donc être utilisé debout ou assis
- montage mural
- convient au montage sur un bâti-support avec un déviateur de câble
- raccordement direct 200-240 V
- avec deux profils lumineux LED de qualité supérieure en aluminium, fixés à l'arrière du miroir
- LED durables blanc neutre, env. 4 000 K, puissance totale env. 9,6 watts
- LED et bloc d'alimentation, classe de protection II, indice de protection IP 44
- miroir de 600 mm de large, 540 mm de haut et 6 mm d'épaisseur
- miroir en verre composite
- éléments de fixation et manivelle en polyamide brillant selon le tableau des couleurs HEWI
- Ce produit contient une source lumineuse de classe d'efficacité énergétique G
- marquage CE et UKCA selon la directive CEM 2014/30/UE
- convient pour les réseaux électriques avec des tensions de réseau comprises entre 200 et 240 V et des fréquences de réseau de 50 et 60 Hz

Certificats

Couleurs / Surfaces

24 (orange)	55 (bleu aqua)	86 (sable)	97 (gris clair)
33 (rouge rubis)	72 (vert mai)	90 (noir foncé)	98 (blanc signalis.)
36 (corail)	74 (vert pomme)	92 (gris anthracite)	99 (blanc pur)
50 (bleu acier)	18 (jaune moutarde)	95 (gris souris)	84 (umbra)

HEWI Heinrich Wilke GmbH
Postfach 1260
D-34442 Bad Arolsen

Téléphon: +49 5691 82-0
Fax: +49 5691 82-319

info@hewi.com
www.hewi.fr