Uchwyt kątowy HEWI
801.22.140

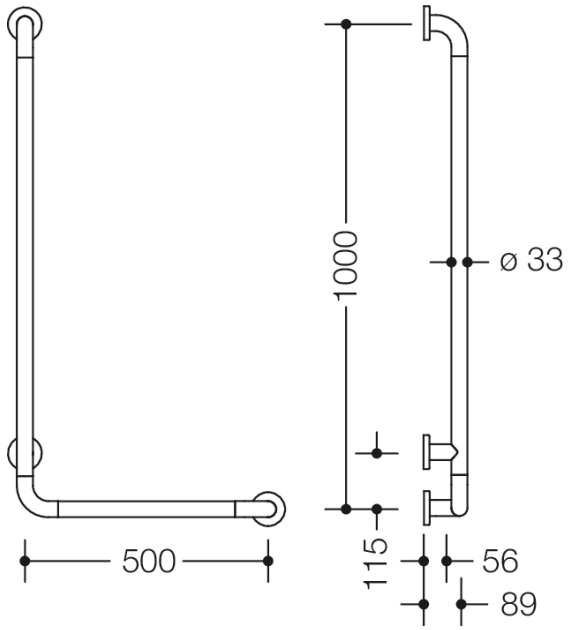

Wymiary w mm

Właściwości

Uchwyt kątowy Seria 801

- do montażu z lewej i prawej strony
- drążki połączone pod kątem prostym, z rozetkami do mocowania ze stali
- służy do podtrzymywania i podpierania się
- z odpornym na korozję stalowym rdzeniem
- montaż ścienny za pomocą zestawu do mocowania i rozetek HEWI
- długość w poziomie 500 mm, długość w pionie 1000 mm, gł. 89 mm
- średnica drążka 33 mm, średnica rozetki 70 mm
- z wysokiej jakości poliamidu w wybranych kolorach HEWI
- zestaw uzupełniający do WC uchwyt na papier 801.50.011 oraz zestaw uzupełniający do WC spłuczka (radio) 801.50.060 do doposażenia
- spełnia wymogi SIA 500

Wyróżnienia

Kolory / Powierzchnie

18 (żółta musztarda)	55 (błękit akwatyczny)	92 (szary antracytowy)	99 (czysta biel)
33 (rubinowa czerwień)	84 (umbra)	95 (szary kamień)	74 (jabłko zielone)
36 (koral)	86 (piasek)	97 (jasnoszary)	
50 (stalowoniebieski)	90 (czerń jetowa)	98 (sygnał biały)	

Zastrzega się możliwość wprowadzania zmian technicznych, 29.04.2024

HEWI Heinrich Wilke GmbH
Sp. z o.o. Oddz. w Polsce
Ul. Lelka 26
02-812 Warszawa
Tel.: 22 330 00 51
Faks: 22 330 00 50
info@hewi.pl