Abbildung ähnlich

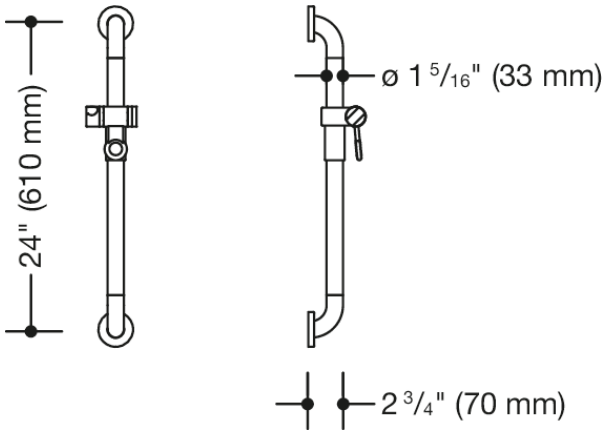

Abmessungen in mm

Eigenschaften

Brausehalterstange (USA) der Serie 801

- an den Enden im rechten Winkel abgebogene senkrechte Stange mit Stahl-Befestigungsrosetten und Brausehalter
- geeignet für Handbrausen verschiedener Hersteller
- Brausehalter kann stufenlos geneigt und nach Ziehen oder Drücken eines großflächigen Hebels in der Höhe verstellt werden
- konische Aufnahme am Brausehalter erleichtert das Einhängen der Handbrause
- mit durchgehendem, korrosionsgeschütztem Stahlkern
- Montage an der Wand mit wandspezifischem Befestigungsmaterial und Rosetten von HEWI
- Achsmaß 24" (610 mm)
- 2 3/4 inch (70 mm) tief, Stangendurchmesser 1 5/16 inch (33 mm), Rosettendurchmesser 2 3/4 inch (70 mm)
- maximale Belastbarkeit 330 lbs (150 kg)
- aus hochwertigem Polyamid in den HEWI Farben 99 (Reinweiß), 95 (Felsgrau), 92 (Anthrazitgrau), 90 (Tiefschwarz), 86 (Sand), 84 (Umbra) und 33 (Rubinrot)
- erfüllt die Anforderungen nach 2010 ADA Standards und ICC/ANSI A117.1-2017

Zertifikate

ADA compliant

Farben/Oberflächen

- 99 (Reinweiß)
- 95 (Felsgrau)
- 92 (Anthrazitgrau)
- 90 (Tiefschwarz)
- 86 (Sand)
- 84 (Umbra)
- 33 (Rubinrot)

HEWI Heinrich Wilke GmbH
Postfach 1260
D-34442 Bad Arolsen
Telefon: +49 5691 82-0
Telefax: +49 5691 82-319
info@hewi.de
www.hewi.com