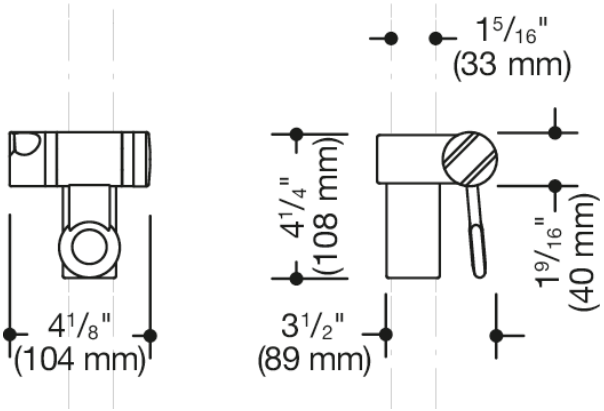

Vergelijkbare afbeelding

Afmetingen in mm

Eigenschappen

Douchekophouder (USA) Serie 801

- voor douchehouderstangen, Hoekgrepen met douchehouder en handgrepen serie 801 (VS)
- Douchekophouder met conische opname (links) voor doucheslang en handsproeier
- geschikt voor handdouches van verschillende fabrikanten
- Douchekophouder kan worden gedraaid en na uittrekken of indrukken van een hendel in de hoogte worden versteld
- conische opname vergemakkelijkt het inhangen van de handdouche
- 4 1/4" (108 mm) hoog, 4 1/8" (104 mm) breed
- van hoogwaardige polyamide in de HEWI kleuren 99 (zuiverwit), 95 (rotsgrijs), 92 (antracietgrijs), 90 (diepzwart), 86 (zand), 84 (omber) en 33 (robijnrood)
- met contrasteren (wit of zwart) gemarkeerd douchekophouder

Kleuren / Oppervlakken

- 99 (zuiverwit)
- 95 (rotsgrijs)
- 92 (antraciegrijs)
- 90 (diepzwart)
- 86 (zand)
- 84 (omber)
- 33 (robijnrood)

HEWI Heinrich Wilke GmbH
Postfach 1260
D-34442 Bad Arolsen
Tel.: +49 5691 82-0
Fax: +49 5691 82-319
international@hewi.com
www.hewi.com