Vergelijkbare afbeelding

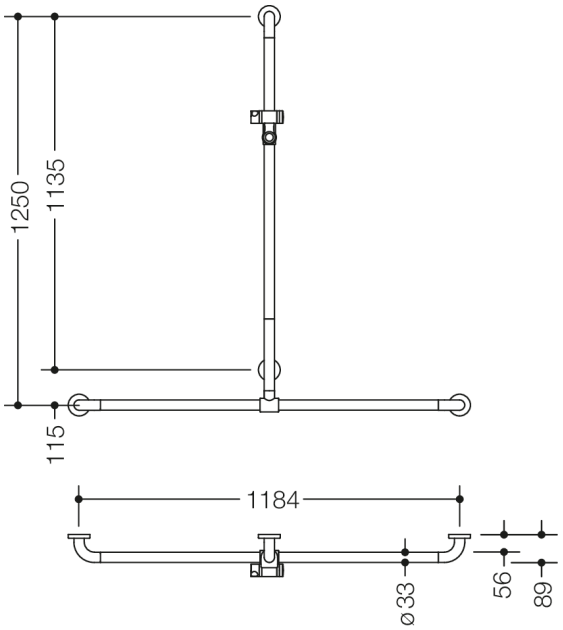


Afmetingen in mm

## Eigenschappen

Douche- en badstang met verschuifbare douchestang van de serie 801

- verticaal en horizontaal aangebrachte, in een rechte hoek verbonden stangen met staal-bevestigingsrozetten en douchekophouder
- met zijdelings (ter montage) verschuifbare verticale douchestang
- verticale lengte 1250 mm, horizontale lengte 1184 mm
- 89 mm diep, stangen diameter 33 mm, rozet diameter 70 mm
- geschikt voor handdouches van verschillende fabrikanten
- Douchekophouder kan traploos worden gedraaid en na uittrekken of indrukken van een grote hendel in de hoogte worden versteld
- conische opname op de douchekophouder vergemakkelijkt het inhangen van de handdouche
- met doorlopende, tegen corrosie beschermde stalen kern
- Montage aan de wand met bevestigingsmateriaal en rozetten van HEWI
- van hoogwaardige polyamide in HEWI kleur 98 (signaalwit), met anti-microbieel werkzaam microzilver
- Hou bij gebruik van hangzitjes het volgende in acht: Een compatibiliteitscontrole is vereist.
- Een gedetailleerde lijst van de combinatiemogelijkheden van handgrepen, Hoeksteunen en douche- en badleuningen met bijpassende inhangzitjes vindt u in onze online catalogus in het downloadgedeelte van het betreffende product.

## Awards

## Kleuren / Oppervlakken

98 (signaalwit)



HEWI Heinrich Wilke GmbH
Postfach 1260
D-34442 Bad Arolsen
Tel.: +49 5691 82-0
Fax: +49 5691 82-319
international@hewi.com
www.hewi.com