Vergelijkbare afbeelding

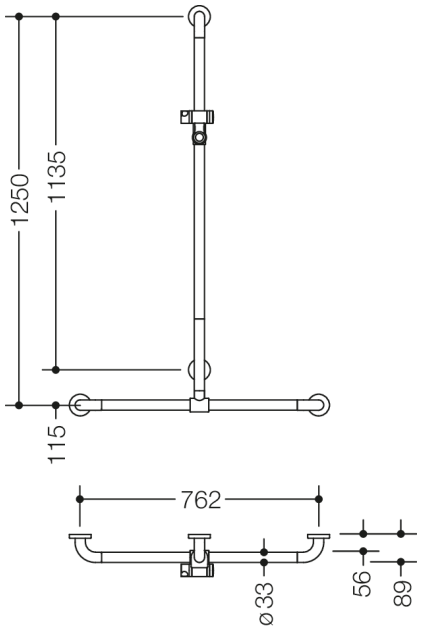

Afmetingen in mm

Eigenschappen

Douche- en badstang met verschuifbare douchestang van de serie 801

- verticaal en horizontaal aangebrachte, in een rechte hoek verbonden stangen met staal-bevestigingsrozetten en douchekophouder
- met zijdelings (ter montage) verschuifbare verticale douchestang
- verticale lengte 1250 mm, horizontale lengte 762 mm
- 89 mm diep, stangen diameter 33 mm, rozet diameter 70 mm
- geschikt voor handdouches van verschillende fabrikanten
- Douchekophouder kan traploos worden gedraaid en na uittrekken of indrukken van een grote hendel in de hoogte worden versteld
- conische opname op de douchekophouder vergemakkelijkt het inhangen van de handdouche
- Montage aan de wand met bevestigingsmateriaal en rozetten van HEWI
- van hoogwaardige polyamide volgens HEWI kleuren-tabel
- met doorlopende, tegen corrosie beschermde stalen kern
- Hou bij gebruik van hangzitjes het volgende in acht: Een compatibiliteitscontrole is vereist.
- Een gedetailleerde lijst van de combinatiemogelijkheden van handgrepen, Hoeksteunen en douche- en badleuningen met bijpassende inhangzitjes vindt u in onze online catalogus in het downloadgedeelte van het betreffende product.

Awards

Kleuren / Oppervlakken

33 (robijnrood)	74 (appelgroen)	92 (antraciegrijs)	99 (zuiverwit)
36 (koraal)	18 (mosterdgeel)	95 (rotsgrijs)	84 (omber)
50 (staalblauw)	86 (zand)	97 (lichtgrijs)	
55 (aqua blauw)	90 (diepzwart)	98 (signaalwit)	

HEWI Heinrich Wilke GmbH
Postfach 1260
D-34442 Bad Arolsen
Tel.: +49 5691 82-0
Fax: +49 5691 82-319
international@hewi.com
www.hewi.com