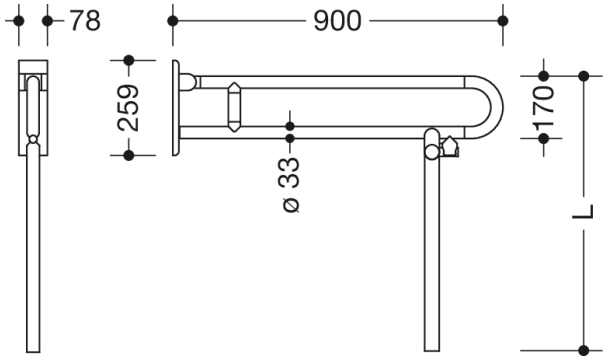

Vergelijkbare afbeelding

Afmetingen in mm

Eigenschappen

Opklapbare steun (draaibaar) uit de serie 801

- met bodemsteun vervaardigd op maat
- twee parallelle, boven elkaar geplaatste, door een koppelbocht samengevoegde stangen
- dient om vast te houden en te steunen
- belastbaar tot 100 kg
- met doorlopende, corrosiebeschermde stalen kern en wandplaat van hoogwaardige mat polyamide met geïntegreerde stalen kern
- kan naar boven en geremd naar beneden worden geklapt en in opgeklapte stand naar links of rechts naar de wand worden gedraaid
- montage aan de wand met HEWI bevestigingsmateriaal (apart te bestellen)
- afdichtband voor de afdichting van de bevestigingspunten is bij de leveringsomvang inbegrepen
- verborgen bevestiging
- uitval 900 mm, 259 mm hoog en 78 mm breed, stangdiameter 33 mm
- van hoogwaardige mat polyamide in de HEWI kleuren 99 (zuiverwit), 98 (signaalwit), 97 (lichtgrijs), 95 (rotsgrijs) en 92 (antracietgrijs)
- toiletrolhouder 801.50B011 en WC-spoeling (draadloos) 801.50B060, geschikt voor montage achteraf
- geproduceerd in overeenstemming met CE- en UKCA-Verordening (EU) 2017/745 betreffende medische hulpmiddelen
- voldoet aan de eisen conform ÖNORM B1600/1601

Awards

BEST OF DECADE
universal design company

Certificaten

HEWI Heinrich Wilke GmbH
Postfach 1260
D-34442 Bad Arolsen

Tel.: +49 5691 82-0
Fax: +49 5691 82-319

international@hewi.com
www.hewi.com

Kleuren / Oppervlakken

- 99 (zuiverwit)
- 98 (signaalwit)
- 97 (lichtgrijs)
- 95 (rotsgrijs)
- 92 (antraciegrijs)

HEWI Heinrich Wilke GmbH
Postfach 1260
D-34442 Bad Arolsen
Tel.: +49 5691 82-0
Fax: +49 5691 82-319
international@hewi.com
www.hewi.com