Vergelijkbare afbeelding

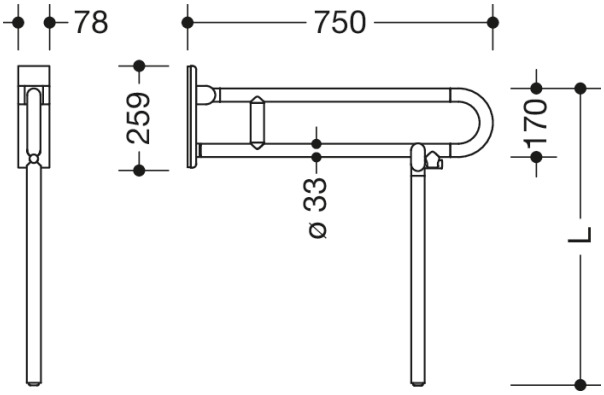

Afmetingen in mm

Eigenschappen

Mobiele opklapbare steun uit de serie 801

- met bodemsteun vervaardigd op maat
- twee parallelle, boven elkaar geplaatste, door een koppelbocht samengevoegde stangen
- dient om vast te houden en te steunen
- belastbaar tot 100 kg
- met doorlopende, corrosiebeschermde stalen kern
- kan naar boven en geremd naar beneden worden geklapt
- mobiel inzetbaar
- voor eenvoudig en flexibel achteraf plaatsen op bestaande, voorgemonteerde montageplaat: 950.50.016, moet apart worden besteld
- gereedschapsloze en snelle montage door eenvoudig ophangen van de Mobiele opklapbare steun
- met bevestigingsschroeven beveiligd tegen onbedoeld lostrekken
- uitval 750 mm, 252 mm hoog en 78 mm breed, stangdiameter 33 mm
- van hoogwaardige polyamide door HEWI kleuren-tabel
- uitbreidingsset toiletrolhouder 801.50.011 en uitbreidingsset WC-spoeling (draadloos) 801.50.060 naderhand te monteren
- geproduceerd in overeenstemming met CE- en UKCA-Verordening (EU) 2017/745 betreffende medische hulpmiddelen
- voldoend aan de wettelijke eisen (CWATUPE, WVG Vlanderen) in verband met de nodige lengte van de steun naast een WC

Awards

BEST OF DECADE
universal design company

Certificaten

Kleuren / Oppervlakken

99 (zuiverwit)	92 (antraciegrijs)	74 (appelgroen)	33 (robijnrood)
98 (signaalwit)	90 (diepzwart)	55 (aqua blauw)	18 (mosterdgeel)
97 (lichtgrijs)	86 (zand)	50 (staalblauw)	
95 (rotsgrijs)	84 (omber)	36 (koraal)	

HEWI Heinrich Wilke GmbH
Postfach 1260
D-34442 Bad Arolsen
Tel.: +49 5691 82-0
Fax: +49 5691 82-319
international@hewi.com
www.hewi.com