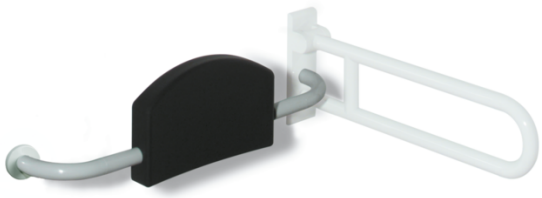

Podobne zdjęcie

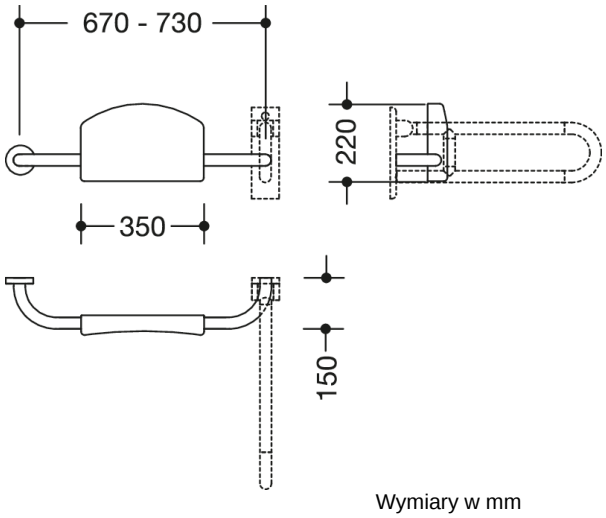

Wymiary w mm

Właściwości

Oparcie Seria 801

- miękkie oparcie z obustronnymi drążkami mocującymi, zagiętymi pod kątem prostym i rozetkami mocującymi
- służy do opierania pleców w czasie siedzenia na WC
- z antykorozyjnym, ciągłym rdzeniem stalowym
- wersja lewostronna
- jednostronny montaż ścienny na rozecie z prawej strony
- Jednostronny montaż na uchwytach składanych lub ściennych za pomocą płyty ściennej (z lewej)
- możliwość regulacji podczas montażu
- szer. 670 - 730 mm, wys. 220 mm i gł. 150 mm, szer. oparcia 350 mm, śr. drążka 33 mm, śr. rozety 70 mm
- oparcie z czarnej pianki poliuretanowej
- drążki z wysokiej jakości poliamidu w kolorze HEWI 98 (biały) z cząsteczkami mikrosrebra o działaniu bakteriobójczym
- spełnia wymagania norm DIN 18040 i ÖNORM B1600/1601

Wyróżnienia

Kolory / Powierzchnie

98 (sygnał biały)

HEWI Heinrich Wilke GmbH
Sp. z o.o. Oddz. w Polsce
Ul. Lelka 26
02-812 Warszawa
Tel.: 22 330 00 51
Faks: 22 330 00 50
info@hewi.pl