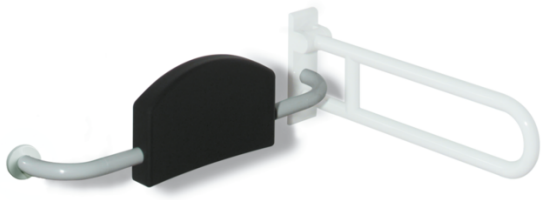

Vergelijkbare afbeelding

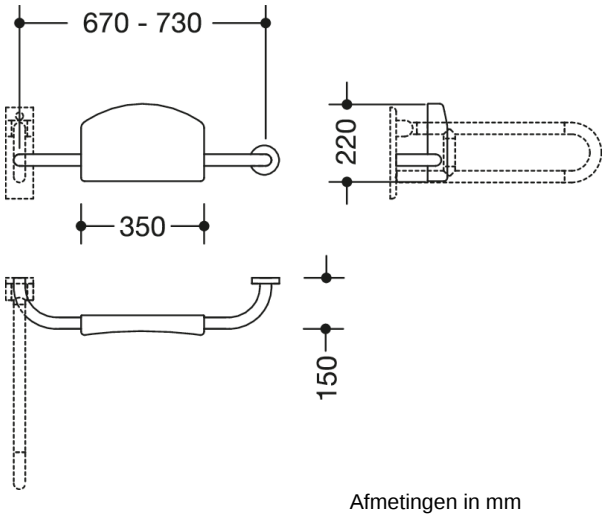

Afmetingen in mm

Eigenschappen

Rugsteun uit de serie 801

- gepolsterde rugleuning met dubbelzijdig aangebrachte, rechthoekig gebogen stangen en bevestigingsrozetten
- dient voor de ondersteuning van de rug op de WC
- met doorlopende, tegen corrosie beschermde stalen kern
- uitvoering rechts
- eenzijdige montage aan de wand met rozetten (links)
- eenzijdige montage aan opklapgreep of wandgreep met wandplaat (rechts)
- ter plaatse verstelbaar
- 670 tot 730 mm breed, 220 mm hoog en 150 mm diep, rugsteun 350 mm breed, stangdiameter 33 mm, rozetdiameter 70 mm
- Rugpolster van zwart PUR
- stangen van hoogwaardige polyamide in HEWI kleur 98 (signaalwit), met anti-microbieel werkzaam microzilver
- voldoet aan de eisen conform DIN 18040 en ÖNORM B1600/1601

Awards

Kleuren / Oppervlakken

98 (signaalwit)

HEWI Heinrich Wilke GmbH
Postfach 1260
D-34442 Bad Arolsen
Tel.: +49 5691 82-0
Fax: +49 5691 82-319
international@hewi.com
www.hewi.com