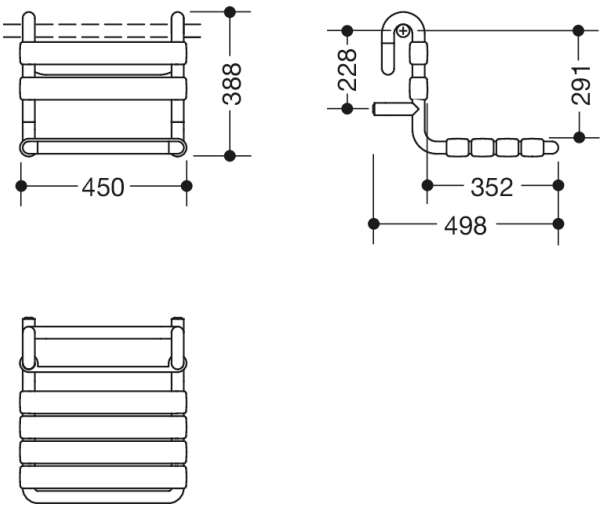

Photo similaire

Mesures en mm

Propriétés

Siège suspendu de la série 801

- structure composée de barres et d'éléments d'assise et de dossier
- avec cœur en acier inoxydable continu
- servant de support de siège amovible au niveau de la douche
- charge admissible maximum de 150 kg
- à accrocher dans les mains courantes de douche et les barres de maintien HEWI diamètre de la tringle 33 mm
- 450 mm de large, 388 mm de haut et 498 mm de profondeur, siège 450 mm de large, 352 mm profondeur, des éléments 60 mm de largeur d'assise
- en polyamide de haute qualité dans la couleur HEWI 98 (blanc de sécurité) avec micro-particules d'argent antimicrobiennes
- répond à la norme SIA 500
- Une liste détaillée des combinaisons possibles des barres d'appui, des barres de maintien coudées et des mains courantes de douche avec les sièges suspendus correspondants est disponible dans notre catalogue en ligne dans la zone de téléchargement du produit concerné.

Couleurs / Surfaces

98 (blanc signalis.)

HEWI Heinrich Wilke GmbH
Postfach 1260
D-34442 Bad Arolsen

Téléphon: +49 5691 82-0
Fax: +49 5691 82-319

info@hewi.com
www.hewi.fr