Vergelijkbare afbeelding

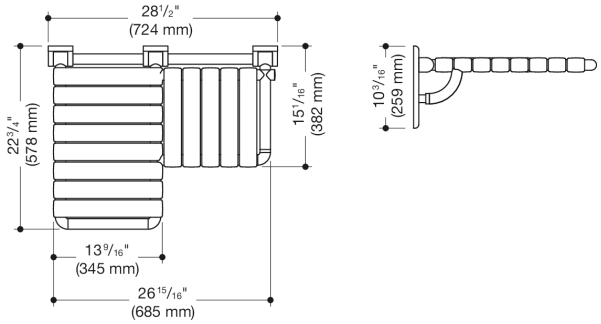


Afmetingen in mm

## Eigenschappen

Opvouwbaar douchezitje, L-vormig (USA)

- Constructie van stangen en zitelementen
- Dient voor veilig zitten in de douche
- kan worden opgeklapt
- Met continue, corrosiebeschermde stalen kern
- Wandplaat van polyamide met geïntegreerde stalen kern
- uitstekend zitgedeelte links
- het uitstekende zitgedeelte is 13 3/8 inch (340 mm) breed en 15 1/16 inch (382 mm) diep
- het L-deel is 13 9/16 inch (345 mm) breed en 22 3/4 inch (578 mm) diep
- zitelelementen 2 3/16 inch (55 mm) breed
- maximale belastbaarheid 450 lbs (204 kg)
- Inclusief bevestigingsmateriaal voor bevestiging aan spouwmuren met dubbele houten achterbekleding van twee multiplex- of hardhouten panelen van 2 inch x 12 duim verbonden met een multiplexplaat van 1/2 inch x 12 inch.
- Verborgen bevestiging
- van hoogwaardige polyamide in de HEWI kleuren 99 ( zuiverwit), 95 (rotsgrijs), 92 (antracietgrijs), 90 (diepzwart), 86 (zand), 84 (omber) en 33 (robijnrood)
- voldoet aan de eisen conform 2010 ADA-normen en ICC/ANSI A117.1-2017

## Certificaten

ADA compliant

## Kleuren / Oppervlakken

- 95 (rotsgrijs)
- 92 (antraciegrijs)
- 90 (diepzwart)
- 86 (zand)
- 84 (omber)
- 33 (robijnrood)
- 99 (zuiverwit)



HEWI Heinrich Wilke GmbH
Postfach 1260
D-34442 Bad Arolsen
Tel.: +49 5691 82-0
Fax: +49 5691 82-319
international@hewi.com
www.hewi.com