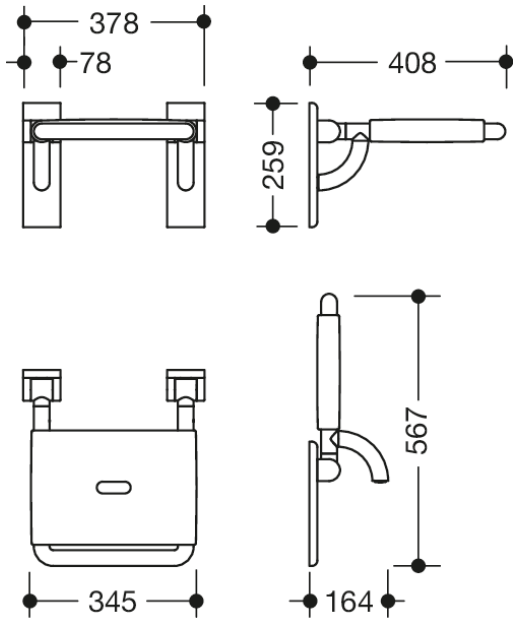

Abbildung ähnlich

Abmessungen in mm

Eigenschaften

Klappsitz der Serie 801

- Konstruktion aus Stangen und Sitzfläche
- dient zum sicheren Sitzen im Duschbereich
- maximale Belastbarkeit 150 kg
- mit platzsparend hochklappbarer Sitzfläche
- Montage an der Wand mit wandspezifischem HEWI Befestigungsmaterial
- Dichtband und Dichtronden zur Abdichtung der Befestigungspunkte nach DIN 18534 sind im Lieferumfang enthalten
- verdeckte Befestigung
- 378 mm breit, 408 mm tief
- Sitzfläche 345 mm breit
- aus hochglänzendem Polyamid in allen HEWI Farben
- mit korrosionsgeschütztem Stahlkern
- Wandplatten aus Polyamid mit integriertem Stahlkern

Farben/Oberflächen

33 (Rubinrot)	74 (Apfelgrün)	92 (Anthrazitgrau)	99 (Reinweiß)
36 (Koralle)	18 (Senfgelb)	95 (Felsgrau)	84 (Umbra)
50 (Stahlblau)	86 (Sand)	97 (Lichtgrau)	
55 (Aquablau)	90 (Tiefschwarz)	98 (Signalweiß)	

HEWI Heinrich Wilke GmbH
Postfach 1260
D-34442 Bad Arolsen

Telefon: +49 5691 82-0
Telefax: +49 5691 82-319

info@hewi.de
www.hewi.com