Stołek HEWI
801.51.306

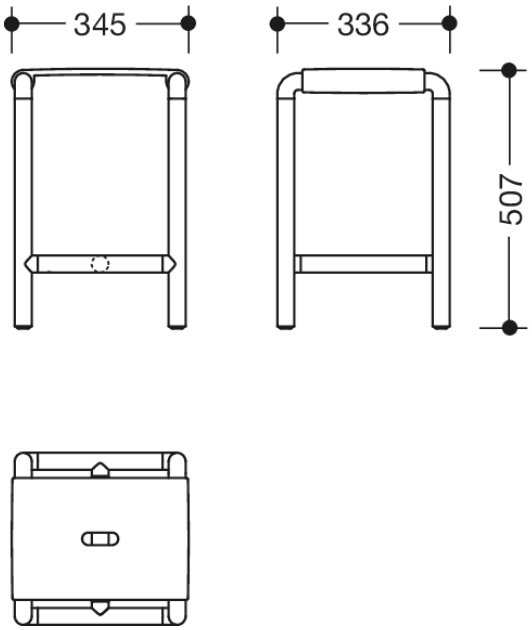

Podobne zdjęcie

Wymiary w mm

Właściwości
Stołek prysznicowy Serii 801
- konstrukcja prętów i siedzeń
- służy do bezpiecznego siedzenia w łazience
- maksymalna nośność 150 kg
- ruchomy użytek
- 345 mm szerokości, 507 mm wysokości, 336 mm głębokości
- z ciągłym, zabezpieczonym przed korozją rdzeniem stalowym
- wykonane z wysokiej jakości poliamidu we wszystkich kolorach HEWI

Kolory / Powierzchnie

18 (żółta musztarda)	55 (błękit akwatyczny)	90 (czerń jetowa)	98 (sygnał biały)
33 (rubinowa czerwień)	99 (czysta biel)	92 (szary antracytowy)	74 (jabłko zielone)
36 (koral)	84 (umbra)	95 (szary kamień)	
50 (stalowoniebieski)	86 (piasek)	97 (jasnoszary)	

Zastrzega się możliwość wprowadzania zmian technicznych, 30.04.2024

HEWI Heinrich Wilke GmbH
Sp. z o.o. Oddz. w Polsce
Ul. Lelka 26
02-812 Warszawa
Tel.: 22 330 00 51
Faks: 22 330 00 50
info@hewi.pl