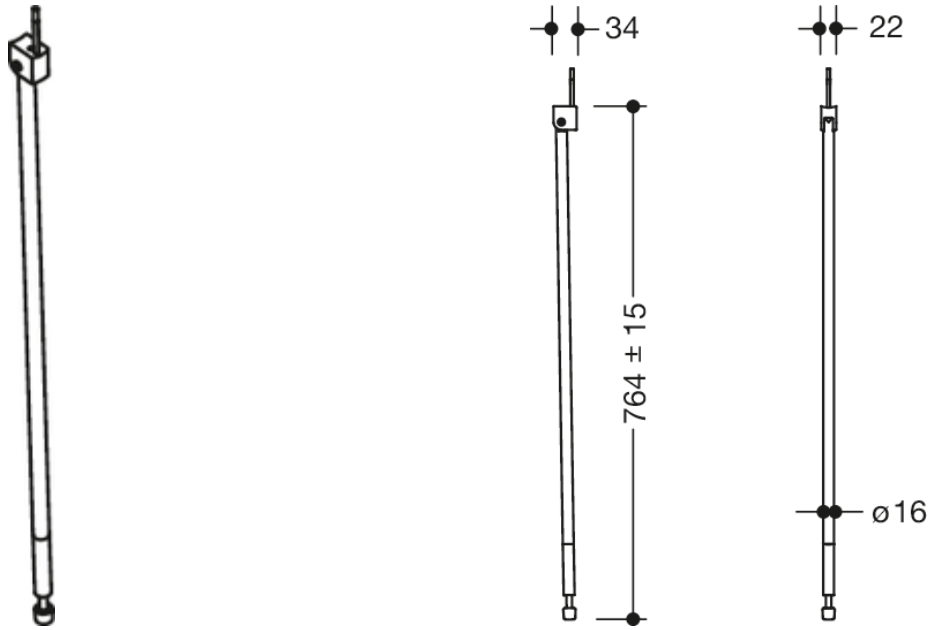

Abmessungen in mm

Eigenschaften

Bodenstütze

- senkrechte Bodenstütze zur Nachrüstung an Stützklappgriffen 802.50...
- zur Verwendung mit HEWI Aufrüstsatz WC-Spülauslösung(Funk) 802.50.06260 und 802.50.06360
- montierbar am Stützklappgriff ab Länge 700 mm
- kombinierbar mit Aufrüstsatz Gehhilfenhalter 802.50.01260 oder Ablage 802.50.01360
- Montagehöhe 850 mm (zur Erfüllung der Höhenanforderungen nach ÖNORM B 1600)
- senkrechte Länge 750 mm
- Höhenanpassung im Bereich +/- 15 mm möglich
- Stütze aus hochwertigem Edelstahl, Oberfläche matt geschliffen
- Anbindung aus Aluminium, pulverbeschichtet in den HEWI Farben ED (Signalweiß, glänzend) und FH (Anthrazit, glänzend)
- wird gemäß Verordnung (EU) 2017/745 über Medizinprodukte produziert

Farben/Oberflächen

FH (Anthrazit hochglanz)
ED (Weiß hochglanz)

HEWI Heinrich Wilke GmbH
Postfach 1260
D-34442 Bad Arolsen
Telefon: +49 5691 82-0
Telefax: +49 5691 82-319
info@hewi.de
www.hewi.com