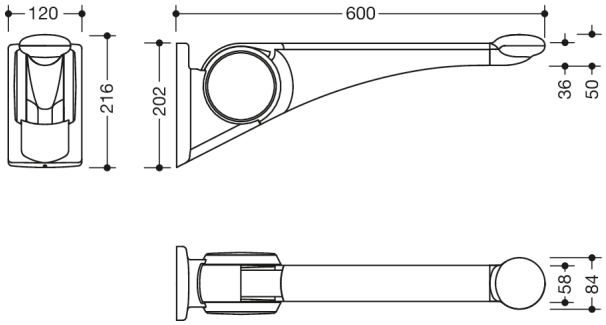

Afmetingen in mm

Eigenschappen

Opklapbare steun Premium uit de serie LifeSystem

- stabiele, opklapbare steun met één arm
- Greepkussen antislip, ergonomisch met optimaal aangepast, verhoogd greepuiteinde
- dient voor vasthouden, steunen en oprichten
- hoogwaardig kunststof oppervlak en krasbestendige poedercoating
- maximale productstijfheid verhoogt de stabiliteit en zorgt voor een veilig gripgevoel bij de gebruiker
- eenvoudig naar onder en boven verend opklapbaar
- onderhoudsarm, permanent soepel lopend scharnier, vooraf ingestelde af-fabriek
- een gedefinieerde aanslag voorkomt, dat de opklapbare steun tegen de wand stoot
- Uitval 600 mm, 120 mm breed, wandplaat 202 mm hoog
- Greepkussen 58 mm breed, greepeindstuk 84 mm breed
- Houder van aluminium, gepoedercoat in de HEWI kleuren signaalwit, glanzend met greepkussen van kunststof in SD (signaalwit, mat) en GU (antraciet, mat) of houder in antraciet, glanzend met greepkussen in TB (signaalwit, mat) DR (antraciet, mat), met hoogglanzend verchroomde designelementen
- rugleuning 802.51.90.. en hoogteverstelling 950.50.10260 achteraf in te bouwen
- belastbaar tot 100 kg
- mobiel inzetbaar
- snelle montage door eenvoudig inhangen van de opklapbare steun op een apart gemonteerde montageplaat van roestvrij staal, mat geborsteld
- verborgen, corrosievrij en getest HEWI bevestigingsmateriaal voor verschillende wandconstructies (apart te bestellen)
- afdichtband voor de afdichting van de bevestigingspunten is bij de leveringsomvang inbegrepen
- geproduceerd in overeenstemming met CE- en UKCA-Verordening (EU) 2017/745 betreffende medische hulpmiddelen
- voldoet aan de eisen conform DIN 18040

Kleuren / Oppervlakken

SD (wit hoogglanz -wit mat)
GU (wit hoogglanz -anthrac.grijs mat)
TB (antraciet hoogglans -wit mat)
DR (antraciet hoogglans -antraciet mat)

HEWI Heinrich Wilke GmbH
Postfach 1260
D-34442 Bad Arolsen
Tel.: +49 5691 82-0
Fax: +49 5691 82-319
international@hewi.com
www.hewi.com