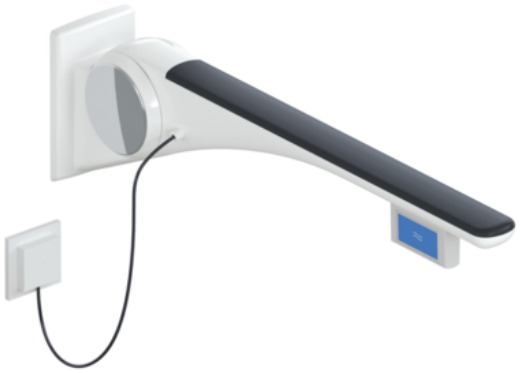

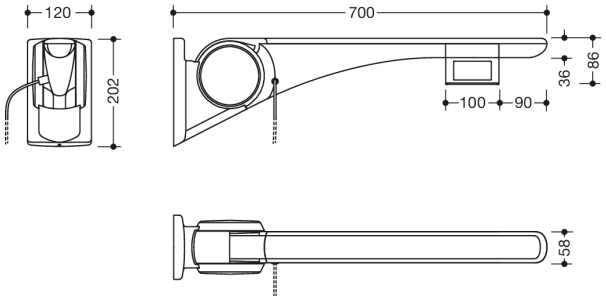

Mesures en mm

Propriétés

Barre d'appui relevable Basic avec modèle pour la droite de la commande de chasse d'eau électrique de la série LifeSystem

- barre d'appui relevable solide et à un bras
- zone de préhension antidérapante et ergonomique
- sert à se tenir, se retenir et se relever
- surface en plastique de haute qualité et revêtement par poudre résistant aux rayures
- la rigidité élevée du produit améliore la stabilité et permet une préhension sûre par l'utilisateur
- avec commande de chasse d'eau (version électrique)
- modèle pour la droite (du point de vue de l'utilisateur)
- la touche bleue (symbole de vague) sert à déclencher la chasse d'eau (point de pression convexe et texturé)
- câble avec des extrémités libres pour le raccordement au mur
- cache blanc pour boîte encastrée inclus
- tension de commande max. 30 V = SELV, PELV, courant de commutation jusqu'à 2 A max.
- compatible avec tous les réservoirs de chasse encastrés courants à commande électrique
- se relève et se rabat sans difficulté grâce à un système de ressorts
- articulation ne nécessitant que peu d'entretien et durablement mobile, préréglée d'usine
- une butée définie empêche la barre d'appui relevable de cogner le mur
- longueur 700 mm, 120 mm large, plaque murale 202 mm haut
- zone de préhension de 58 mm de large
- bras en aluminium, revêtement par poudre dans les couleurs HEWI blanc de sécurité brillant avec zone de préhension en plastique en SD (blanc de sécurité, mat) et GU (anthracite, mat) ou bras en aluminium anthracite brillant avec zone de préhension en TB (blanc de sécurité, mat) et DR (anthracite, mat), avec éléments de design chromés brillants
- possibilité d'installer ultérieurement un porte-rouleau de papier 802.50.01160 et un dossier 802.51.90..
- charge admissible jusqu'à 100 kg
- montage facile par l'installation séparée de la plaque de montage en acier inoxydable, brossé mat
- matériel de fixation HEWI caché, inoxydable et certifié pour différents types de murs (à commander séparément)
- la bande d'étachéité pour étanchéifier les points de fixation est fournie
- produit conformément au règlement CE et UKCA (UE) 2017/745 relatif aux dispositifs médicaux

Couleurs / Surfaces

TB (anthracite brillant -blanc mat)
SD (brilliant blanc -blanc mat)
GU (brilliant blanc -gris anthrac.mat)
DR (anthracite brillant -anthracite mat)

HEWI Heinrich Wilke GmbH
Postfach 1260
D-34442 Bad Arolsen
Téléphon: +49 5691 82-0
Fax: +49 5691 82-319
info@hewi.com
www.hewi.fr