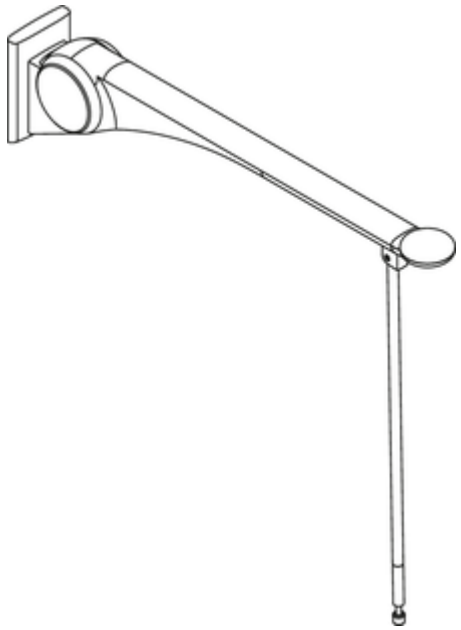

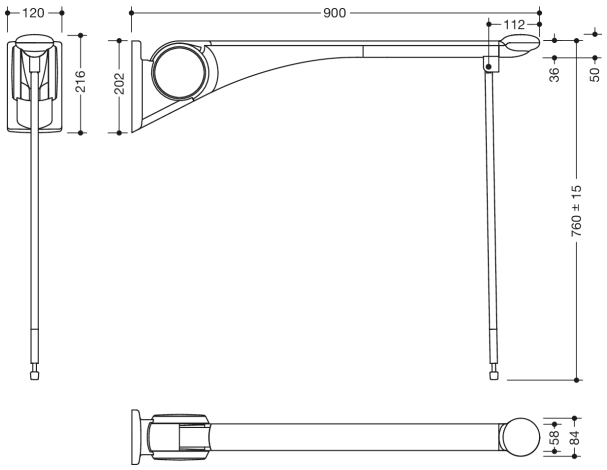

Mesures en mm

Propriétés

Barre d'appui relevable Premium avec pied de la série LifeSystem

- barre d'appui relevable solide et à un bras
- zone de préhension antidérapante et ergonomique avec extrémité parfaitement adaptée et très esthétique
- sert à se tenir, se retenir et se relever
- surface en plastique de haute qualité et revêtement par poudre résistant aux rayures
- la rigidité élevée du produit améliore la stabilité et permet une préhension sûre par l'utilisateur
- avec pied en acier inoxydable de haute qualité, surface brossée mat
- hauteur de montage 760 mm (conforme aux exigences de hauteur de la norme DIN 18040)
- longueur verticale du pied 724 mm
- adaptable en hauteur sur +/- 15 mm
- se relève et se rabat sans difficulté grâce à un système de ressorts
- articulation ne nécessitant que peu d'entretien et durablement mobile, préréglée d'usine
- une butée définie empêche la barre d'appui relevable de cogner le mur
- longueur 900 mm, 120 mm large, plaque murale 202 mm haut
- zone de préhension de 58 mm de large, extrémité de 84 mm de large
- bras en aluminium, revêtement par poudre dans les couleurs HEWI blanc de sécurité brillant avec zone de préhension en plastique en SD (blanc de sécurité, mat) et GU (anthracite, mat) ou bras en aluminium anthracite brillant avec zone de préhension en TB (blanc de sécurité, mat) et DR (anthracite, mat), avec éléments de design chromés brillants
- possibilité d'installer ultérieurement un porte-béquille 802.50.01260, une tablette 802.50.01360 et un dossier 802.51.90..
- charge admissible jusqu'à 100 kg
- utilisation mobile
- montage rapide par simple accrochage de la barre d'appui relevable sur une plaque de montage en acier inoxydable brossé mat installée séparément
- matériel de fixation HEWI caché, inoxydable et certifié pour différents types de murs (à commander séparément)
- la bande d'étachéité pour étanchéifier les points de fixation est fournie
- produit conformément au règlement CE et UKCA (UE) 2017/745 relatif aux dispositifs médicaux
- répond à la norme ÖNORM B1600/1601

HEWI Heinrich Wilke GmbH
Postfach 1260
D-34442 Bad Arolsen

Téléphon: +49 5691 82-0
Fax: +49 5691 82-319

info@hewi.com
www.hewi.fr

Couleurs / Surfaces

TB (anthracite brillant -blanc mat)
SD (brilliant blanc -blanc mat)
GU (brilliant blanc -gris anthrac.mat)
DR (anthracite brillant -anthracite mat)

HEWI Heinrich Wilke GmbH
Postfach 1260
D-34442 Bad Arolsen
Téléphon: +49 5691 82-0
Fax: +49 5691 82-319
info@hewi.com
www.hewi.fr