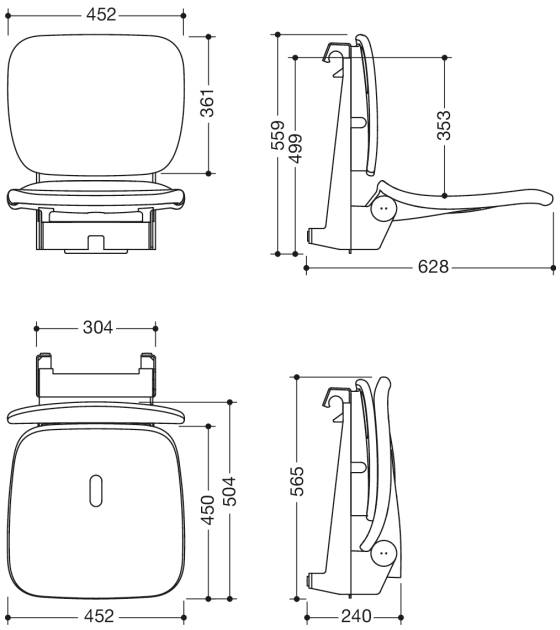

Mesures en mm

Propriétés

Siège suspendu Comfort de la série 802 LifeSystem

- siège avec dossier de forme ergonomique
- sert d'assise sûre dans la douche
- surface en plastique de haute qualité et revêtement par poudre résistant aux rayures
- charge max. 150 kg
- l'assise peut être relevée pour un gain de place
- articulation ne nécessitant que peu d'entretien et durablement mobile
- 452 mm de large, 559 mm de haut, 628 mm de profondeur
- 565 mm de haut et 240 mm de profondeur lorsque le siège est relevé
- surface d'assise 452 mm de large, 450 mm de profondeur
- assise avec évacuation de l'eau
- à accrocher sur toutes les mains courantes de douche et les barres d'appui HEWI
- suspension en acier inoxydable, revêtement par poudre dans la couleur HEWI blanc de sécurité brillant avec surface d'assise et de dossier en PUR de haute qualité en SD (blanc de sécurité, mat) ou suspension en anthracite brillant avec surface d'assise et de dossier en DR (anthracite, mat) avec éléments de design chromés brillants
- produit conformément au règlement CE et UKCA (UE) 2017/745 relatif aux dispositifs médicaux
- satisfait aux exigences des normes DIN 18040 et ÖNORM B1600/1601
- Une liste détaillée des combinaisons possibles des barres d'appui, des barres de maintien coudées et des mains courantes de douche avec les sièges suspendus correspondants est disponible dans notre catalogue en ligne dans la zone de téléchargement du produit concerné.

Couleurs / Surfaces

SD (brilliant blanc -blanc mat)

DR (anthracite brillant -anthracite mat)

HEWI Heinrich Wilke GmbH
Postfach 1260
D-34442 Bad Arolsen

Téléphon: +49 5691 82-0
Fax: +49 5691 82-319

info@hewi.com
www.hewi.fr