Krzesełko zawieszane HEWI Premium
802.51.13260

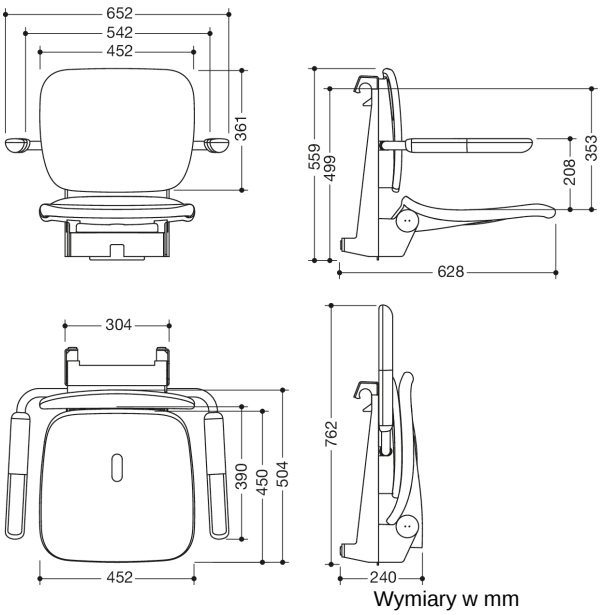

Wymiary w mm

Właściwości

Krzesełko zawieszane Premium Seria 802 LifeSystem

- krzesełko z oparciem i podłokietnikami o ergonomicznym kształcie
- służy do bezpiecznego siedzenia pod prysznicem
- wysokiej jakości powierzchnia z tworzywa sztucznego oraz odporna na zarysowania powłoka proszkowa
- obciążenie do 150 kg
- powierzchnię siedziska można dla oszczędności miejsca złożyć do góry
- przegub niewymagający konserwacji, trwała swoboda ruchu
- szerokość 652 mm, wysokość 559 mm, głębokość 628 mm
- po złożeniu wysokość 762 mm i głębokość 240 mm
- powierzchnia siedzenia: szer. 452 mm, gł. 450 mm
- Siedzisko z odpływem wody
- do zawieszenia do wszystkich poręczy prysznicowych i uchwytów HEWI
- Zawieszenie ze stali szlachetnej, lakierowanej proszkowo w kolorach HEWI biały sygnałowy z połyskiem z powierzchnią siedziska/oparcia i podłokietnikami z wysokiej jakości poliuretanu/integralnej twardej pianki w kolorze SD (biały sygnałowy, matowy) lub zawieszenie w kolorze antracytowym z połyskiem z powierzchnią siedziska/oparcia i podłokietnikami w kolorze DR (antracytowy, matowy) z chromowanymi na wysoki połysk elementami wzorniczymi
- łatwe składanie i rozkładanie podłokietników
- produkowany zgodnie z CE- i UKCA-rozporządzeniem (UE) 2017/745 w sprawie wyrobów medycznych
- spełnia wymogi norm DIN 18040 i ÖNORM B1600/1601
- Szczegółowa lista możliwych kombinacji uchwytów, Uchwyty kątowe i poręcze prysznicowe z dopasowanymi zawieszanymi siedzeniami można znaleźć w naszym katalogu online w obszarze pobierania odpowiedniego produktu.

Kolory / Powierzchnie

SD (biała politura
-biały mat)

DR (antracyt wysoki połysk
-antracyt mat)

Zastrzega się możliwość wprowadzania zmian technicznych, 27.04.2024

HEWI Heinrich Wilke GmbH
Sp. z o.o. Oddz. w Polsce
Ul. Lelka 26
02-812 Warszawa
Tel.: 22 330 00 51
Faks: 22 330 00 50
info@hewi.pl