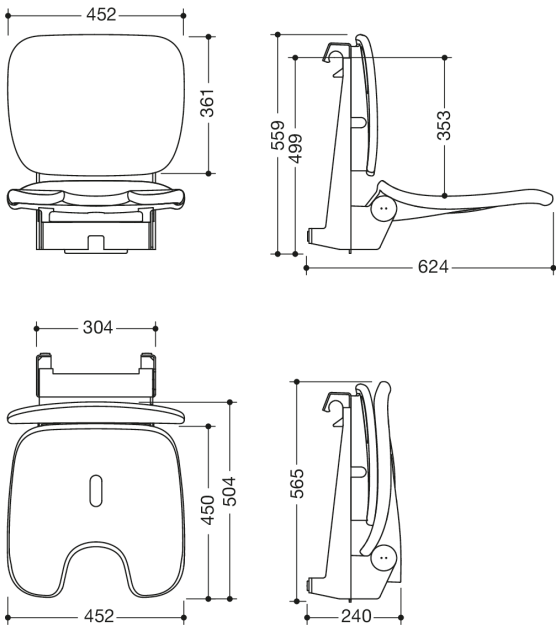

Afmetingen in mm

Eigenschappen

Hangzitje Comfort met schaambeenuitsparing uit de serie 802 LifeSystem

- ergonomisch gevormd zitje met rugleuning
- dient voor veilig zitten in de douche
- hoogwaardig kunststof oppervlak en krasbestendige poedercoating
- zitvlak belastbaar naar 150 kg
- zitvlak kan plaatsbesparend omhooggeklapt worden
- onderhoudsvrij, duurzaam soepel lopend scharnier
- 452 mm breed, 559 mm hoog, 624 mm diep
- in opgeklapte toestand 565 mm hoog en 240 mm diep
- zitvlak 452 mm breed, 450 mm diep
- Zitvlak met schaambeenuitsparing en waterafvoer
- voor inhangen in alle HEWI douchesteunstangen en wandsteunen
- Inhanging van roestvrij staal, gepoedercoat in de HEWI kleuren signaalwit, glanzend met zit-/rugvlak van hoogwaardig PUR/integraal-hardschuim in SD (signaalwit, mat) of inhanging in antraciet, glanzend met zit-/rugvlak in DR (antraciet, mat) met hoogglanzend verchroomde designelementen
- geproduceerd in overeenstemming met CE- en UKCA-Verordening (EU) 2017/745 betreffende medische hulpmiddelen
- voldoet aan de eisen conform DIN 18040 en ÖNORM B1600/1601
- Een gedetailleerde lijst van de combinatiemogelijkheden van handgrepen, Hoeksteunen en douche- en badleuningen met bijpassende inhangzitjes vindt u in onze online catalogus in het downloadgedeelte van het betreffende product.

Kleuren / Oppervlakken

SD (wit hoogglanz
-wit mat)

DR (antraciet hoogglans
-antraciet mat)

HEWI Heinrich Wilke GmbH
Postfach 1260
D-34442 Bad Arolsen
Tel.: +49 5691 82-0
Fax: +49 5691 82-319
international@hewi.com
www.hewi.com