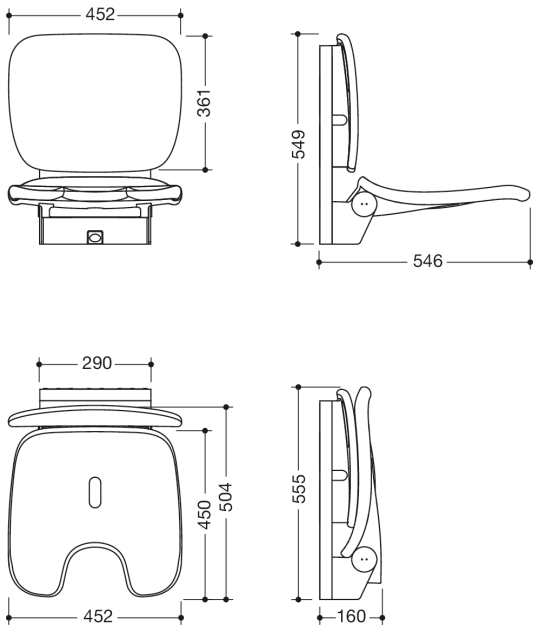

Wymiary w mm

Właściwości

Krzesełko składane Komfort z wycięciem Serii 802 LifeSystem

- krzesełko z oparciem o ergonomicznym kształcie
- służy do bezpiecznego siedzenia pod prysznicem
- wysokiej jakości powierzchnia z tworzywa sztucznego oraz odporna na zarysowania powłoka proszkowa
- obciążenie do 150 kg
- powierzchnię siedziska można dla oszczędności miejsca złożyć do góry
- przegub niewymagający konserwacji, trwała swoboda ruchu
- szerokość 452 mm, wysokość 549 mm, głębokość 546 mm
- po złożeniu 555 mm wysokości i 160 mm głębokości
- powierzchnia siedzenia: szer. 452 mm, gł. 450 mm
- Siedzisko z wycięciem i odpływem wody
- regulowana wysokość siedzenia od 420 mm do 510 mm (co 30 mm)
- Konsola ze stali szlachetnej, lakierowana proszkowo w kolorach HEWI biały sygnałowy z połyskiem z powierzchnią siedziska/oparcia z wysokiej jakości poliuretanu/integralnej twardej pianki w kolorze SD (biały sygnałowy, matowy) lub konsola w kolorze antracytowym z połyskiem z powierzchnią siedziska/oparcia w kolorze DR (antracytowy, matowy) z chromowanymi na wysoki połysk elementami wzorniczymi
- do montażu bezkorozyjnym i sprawdzonym materiałem montażowym HEWI dla różnych konstrukcji ścian (oddzielne zamówienie)
- taśma uszczelniająca i krążki uszczelniające do uszczelniania punktów mocowania zgodnie z DIN 18534 wchodzą w zakres dostawy
- produkowany zgodnie z CE- i UKCA-rozporządzeniem (UE) 2017/745 w sprawie wyrobów medycznych
- spełnia wymogi norm DIN 18040, ÖNORM B1600/1601 i SIA 500

Kolory / Powierzchnie

SD (biała politura
-biały mat)

DR (antracyt wysoki połysk
-antracyt mat)

HEWI Heinrich Wilke GmbH
Sp. z o.o. Oddz. w Polsce
Ul. Lelka 26
02-812 Warszawa
Tel.: 22 330 00 51
Faks: 22 330 00 50
info@hewi.pl