Stołek prysznicowy HEWI
802.51.32140

Podobne zdjęcie

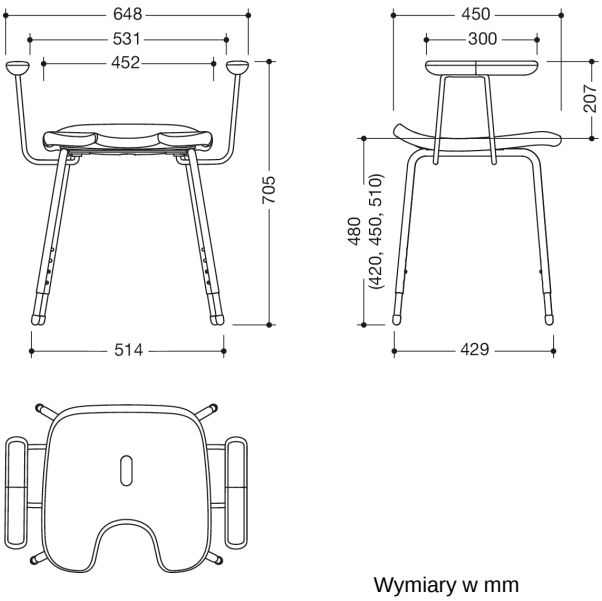

Wymiary w mm

Właściwości

Taboret prysznicowy Komfort Serii 802 LifeSystem

- solidny stołek o ergonomicznym kształcie
- z bocznymi uchwytami pomocniczymi z ergonomicznymi nakładkami na uchwytach
- służy do bezpiecznego siedzenia pod prysznicem
- obciążenie do 150 kg
- szer. 648 mm, wys. 705 mm, gł. 450 mm
- powierzchnia siedzenia: szer. 452 mm, gł. 450 mm
- Ciężar własny: około 8,4 kg
- Powierzchnia siedziska i nakładki na uchwyty wykonane z wysokiej jakości twardej pianki PUR/Integral w kolorach HEWI 98 (biały sygnałowy, matowy) i 92 (szary antracytowy matowy)
- powierzchnia do siedzenia z otworem i odpływem wody
- cztery chromowane na wysoki połysk stalowe nóżki o regulowanej wysokości z antypoślizgowymi stoperami
- regulowana wysokość siedzenia od 420 mm do 510 mm (co 30 mm)
- produkowany zgodnie z CE- i UKCA-rozporządzeniem (UE) 2017/745 w sprawie wyrobów medycznych

Kolory / Powierzchnie

98 (sygnał biały)
92 (szary antracytowy)

Zastrzega się możliwość wprowadzania zmian technicznych, 30.04.2024

HEWI Heinrich Wilke GmbH
Sp. z o.o. Oddz. w Polsce
Ul. Lelka 26
02-812 Warszawa
Tel.: 22 330 00 51
Faks: 22 330 00 50
info@hewi.pl