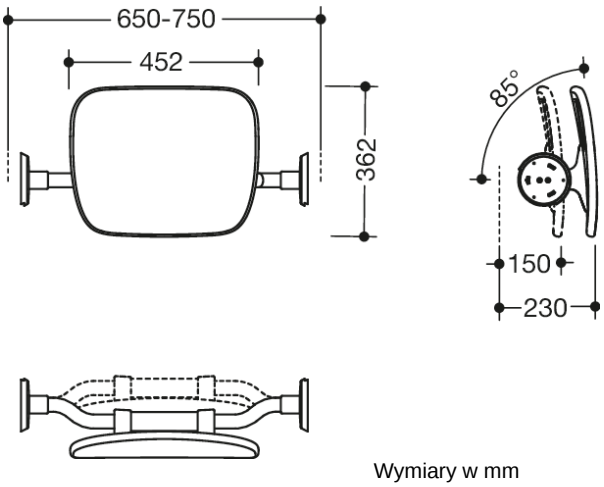

Wymiary w mm

Właściwości

Zestaw uzupełniający oparcie seria 802 LifeSystem

- ergonomicznie uformowane oparcie do łatwej rozbudowy na składanym uchwycie 802.50...
- służy do podparcia pleców w toalecie
- Odległość od ściany można zmiennie ustawiać podczas instalacji na 150 mm (standardowo) lub 230 mm (przyjazna dla użytkownika)
- Wymiar osi 650 do 750 mm, wysokość 362 mm, głębokość 150 lub 230 mm, średnica drążka 34 mm
- Oparcie o szerokości 452 mm, nachylenie 85°
- wysokiej jakości powierzchnia z tworzywa sztucznego oraz odporna na zarysowania powłoka proszkowa
- Drążek ze stali szlachetnej malowany proszkowo w kolorach HEWI biały sygnałowy z połyskiem z oparciem ze zintegrowanej twardej pianki w kolorze HEWI SD (biały sygnałowy, matowy) lub drążek w kolorze antracytowym z połyskiem z oparciem DR (antracytowy, matowy)
- spełnia wymogi norm DIN 18040 i ÖNORM B1600/1601

Kolory / Powierzchnie

SD (biała politura
-biały mat)

DR (antracyt wysoki połysk
-antracyt mat)

HEWI Heinrich Wilke GmbH
Sp. z o.o. Oddz. w Polsce
Ul. Lelka 26

02-812 Warszawa
Tel.: 22 330 00 51

Faks: 22 330 00 50
info@hewi.pl