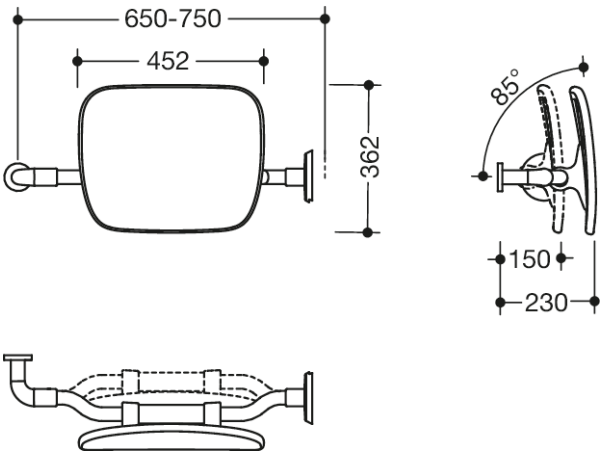

Mesures en mm

Propriétés

Dossier de la série 802 LifeSystem

- dossier ergonomique
- permet à l'utilisateur de s'adosser sur le WC
- modèle pour la gauche (du point de vue de l'utilisateur)
- montage unilatéral sur le mur avec rosace (à droite)
- montage unilatéral sur les barres d'appui relevables 802.50.. (à gauche)
- distance par rapport au mur réglable sur 150 mm (conforme à la norme) ou 230 mm (facile à utiliser) lors de l'installation
- entraxe de 650 à 750 mm, 362 mm de haut, 150 ou 230 de profondeur, diamètre de la barre 34 mm, diamètre des rosaces 70 mm
- dossier de 452 mm de large, inclinaison de 85°
- surface en plastique de haute qualité et revêtement par poudre résistant aux rayures
- barre en acier inoxydable, revêtement par poudre dans la couleur HEWI blanc de sécurité brillant avec dossier en PUR dans la couleur HEWI SD (blanc de sécurité, mat) ou barre en anthracite brillant avec dossier en DR (anthracite, mat)
- satisfait aux exigences des normes DIN 18040, ÖNORM B1600/1601 et SIA 500

Couleurs / Surfaces

SD (brilliant blanc
-blanc mat)

DR (anthracite brillant
-anthracite mat)

HEWI Heinrich Wilke GmbH
Postfach 1260
D-34442 Bad Arolsen

Téléphon: +49 5691 82-0
Fax: +49 5691 82-319

info@hewi.com
www.hewi.fr