Vergelijkbare afbeelding

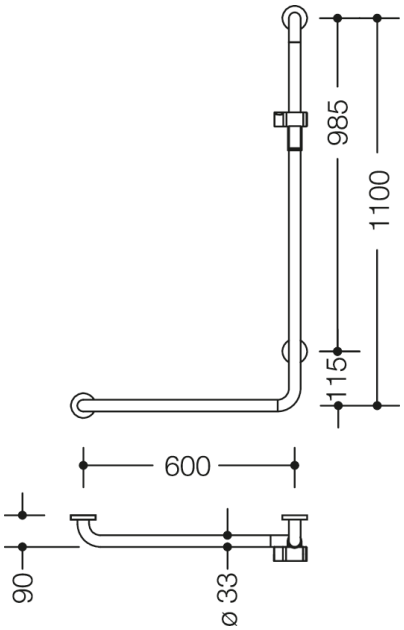

Afmetingen in mm

Eigenschappen

Hoeksteun met douchekophouder van de serie 805 classic
uitvoering links

- verticaal en horizontaal aangebrachte, in een rechte hoek verbonden stangen met bevestigingsrozetten en douchekophouder
- verticale lengte 1100 mm, horizontale lengte 600 mm
- 90 mm diep, stangen diameter 33 mm, buisdikte 2 mm, rozet diameter 70 mm
- geschikt voor handdouches van verschillende fabrikanten
- douchekophouder kan traploos worden gebogen en na uittrekken of indrukken van een grote hendel in hoogte worden versteld
- conische opname op de douchekophouder vergemakkelijkt het inhangen van de handdouche
- montage aan de wand met bevestigingsmateriaal en rozetten van HEWI
- uitvoering links
- douchekophouder van hoogwaardige polyamide in de HEWI kleuren 90 (diepzwart), 92 (antracietgrijs), 98 (signaalwit), 99 (zuiverwit)
- van hoogwaardige roestvrij staal, oppervlak mat geborsteld
- voldoet aan de eisen conform ÖNORM B1600/1601 en SIA 500
- Hou bij gebruik van hangzitjes het volgende in acht: Een compatibiliteitscontrole is vereist.
- Een gedetailleerde lijst van de combinatiemogelijkheden van handgrepen, Hoeksteunen en douche- en badleuningen met bijpassende inhangzitjes vindt u in onze online catalogus in het downloadgedeelte van het betreffende product.

Awards

Kleuren / Oppervlakken

99 (zuiverwit)
98 (signaalwit)
92 (antraciegrijs)
90 (diepzwart)

HEWI Heinrich Wilke GmbH
Postfach 1260
D-34442 Bad Arolsen
Tel.: +49 5691 82-0
Fax: +49 5691 82-319
international@hewi.com
www.hewi.com