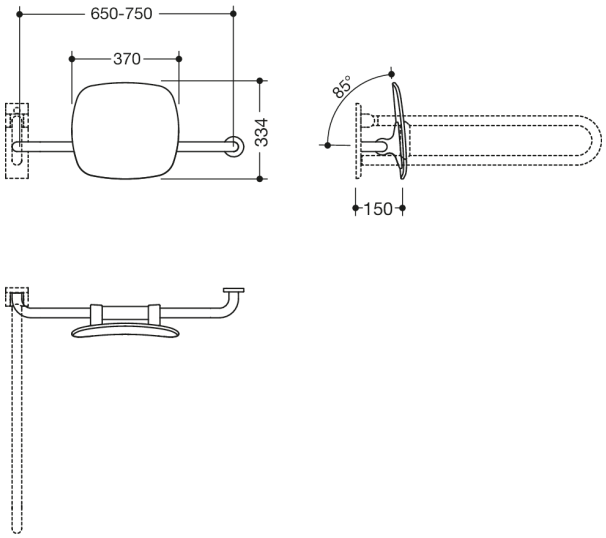

Wymiary w mm

Właściwości

Oparcie, Seria 801

- oparcie z prętami prostokątnymi i rozetami mocującymi po obu stronach
- służy do podtrzymywania pleców na toalecie
- wersja praworęczna
- jednostronny montaż na ścianie z rozetami (po lewej)
- jednostronny montaż na składanych poręczach podporowych lub uchwytach ściennych z płytą ścienną (po prawej)
- regulowany na miejscu
- 650 do 750 mm szerokości, 150 mm głębokości, oparcie 334 mm wysokości i 370 mm szerokości, średnica pręta 33 mm, średnica rozety 70 mm
- plastikowe oparcie w kolorach HEWI 98 (biały sygnałowy), 92 (szary antracytowy) i 90 (głęboka czerń)
- połączenie wykonane z wysokiej jakości stali szlachetnej, satynowo polerowana powierzchnia
- spełnia wymogi normy DIN 18040 i ÖNORM B1600/1601

Kolory / Powierzchnie

98 (sygnał biały)
92 (szary antracytowy)
90 (czerń jetowa)

Zastrzega się możliwość wprowadzania zmian technicznych, 30.04.2024

HEWI Heinrich Wilke GmbH
Sp. z o.o. Oddz. w Polsce
Ul. Lelka 26
02-812 Warszawa
Tel.: 22 330 00 51
Faks: 22 330 00 50
info@hewi.pl