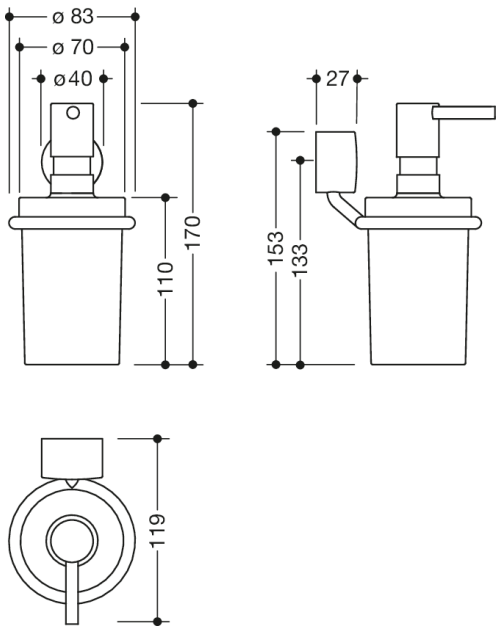

Afmetingen in mm

Eigenschappen

Zeep- of ontsmettingsmiddeldispenser met houder systeem 815

- ringvormige wandhouder met zeepdispenser
- Roestvrij stalen houder, mat zwart gepoedercoat
- zeepdispenser van hoogwaardige, gesatineerd kristalglas
- dient voor het bewaren van in de handel verkrijgbare vloeibare zeep, ontsmettingsmiddelen en gels
- Pompkop in mat zwart
- 83 mm breed, 170 mm hoog en 119 mm diep
- voor wandmontage, verborgen rozetbevestiging
- voor zelfklevende montage, kleefset inbegrepen 815.00.001
- Kleefset bevat adapter voor kleefmontage, reinigingsdoekje, doseerspuit met lijm en twee schroeven M4x6

Kleuren / Oppervlakken

DC (diepmat zwart)

HEWI Heinrich Wilke GmbH
Postfach 1260
D-34442 Bad Arolsen
Tel.: +49 5691 82-0
Fax: +49 5691 82-319
international@hewi.com
www.hewi.com