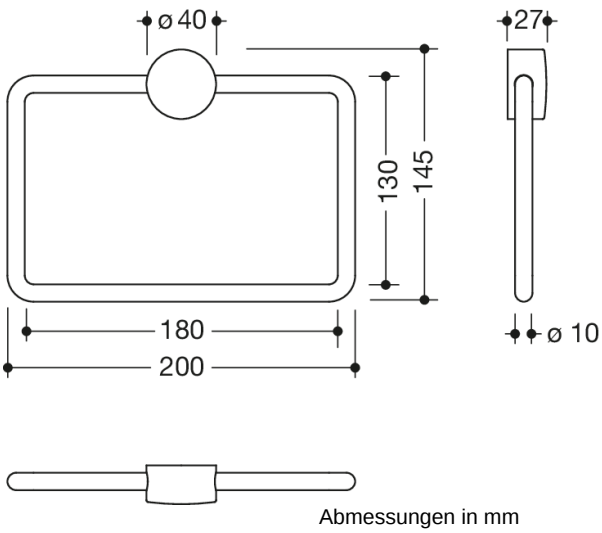

Abmessungen in mm

Eigenschaften

Handtuchring System 815

- geschlossener Handtuchring, rechteckig mit großen Radien
- dient zum Aufhängen von Handtüchern und anderen Kleidungsstücken
- der Ring kann geschwenkt werden
- aus Edelstahl, Schwarz matt pulverbeschichtet
- 200 mm breit und 145 mm hoch
- zur Wandmontage, verdeckte Rosettenbefestigung
- inklusive korrosionsfreiem HEWI Befestigungsmaterial

Farben/Oberflächen

DC (Schwarz tiefmatt)

HEWI Heinrich Wilke GmbH
Postfach 1260
D-34442 Bad Arolsen

Telefon: +49 5691 82-0
Telefax: +49 5691 82-319

info@hewi.de
www.hewi.com