Uchwyt na papier z pokrywą HEWI
815.21.20060

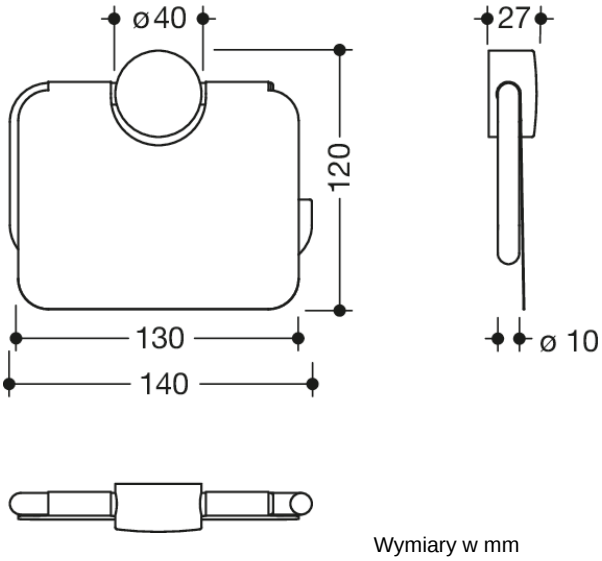

Wymiary w mm

Właściwości

Uchwyt na papier toaletowy z klapką System 815

- uchwyt w kształcie litery U z klapką, otwarty z prawej strony
- uchylny
- wykonany ze stali nierdzewnej, matowy czarny malowanej proszkowo
- szer. 140 mm, wys. 120 mm, gł. 27 mm
- do montażu ściennego, ukryte mocowanie rozet
- łącznie z bezkorozyjnym zestawem montażowym HEWI

Kolory / Powierzchnie

DC (czarny matowy)

HEWI Heinrich Wilke GmbH
Sp. z o.o. Oddz. w Polsce
Ul. Lelka 26
02-812 Warszawa
Tel.: 22 330 00 51
Faks: 22 330 00 50
info@hewi.pl