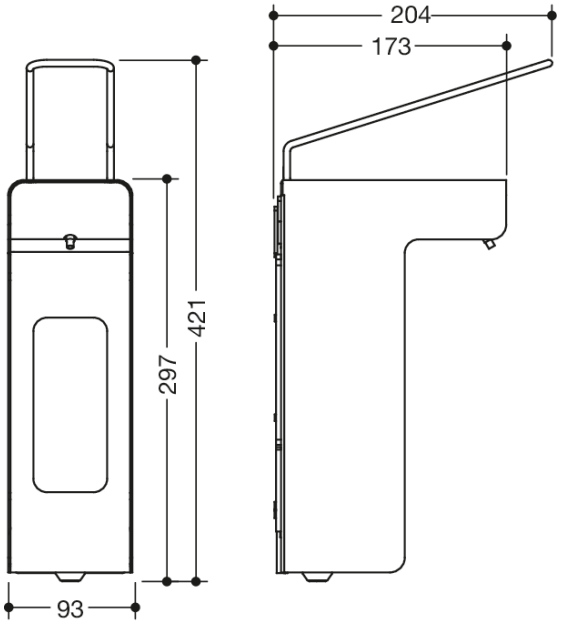

Wymiary w mm

Właściwości

Dozownik środka dezynfekującego lub mydła 1.000 ml

- pojemnik ze stali szlachetnej malowany proszkowo w HEWI kolorach DX (biały matowy), DC (czarny matowy) i SC (ciemnoszary matowy)
- blenda przednia z wysokiej jakości stali szlachetnej z wizjerem, malowana proszkowo
- do dozowania bezchlorowych, alkoholowych środków do dezynfekcji rąk lub mydeł w płynie
- przystosowany do standardowych butelek Euronorm o pojemności 1.000 ml
- łatwa wymiana butelki od przodu
- dozownik zamykany, z długim uchwytem dozowania- porcja dozowania ustawiana wielostopniowo: 0,7 ml, 1,0 ml, 1,2 ml, 1,5 ml (w zależności od lepkości cieczy)
- otwór wylotowy ze stali
- dozownik i pompkę można dezynfekować w specjalnie przystosowanych do tego urzędzeniach, autoklawowanie w temperaturze 134 °C, 3 bar
- 93 mm szer., 421 mm wys., 204 mm gł.
- do montażu ściennego
- z pustym pojemnikiem 1.000 ml do wielokrotnego napełniania
- zestaw montażowy HEWI

Wyróżnienia

Kolory / Powierzchnie

SC (ciemnoszary matowy)
DX (biały matowy)
DC (czarny matowy)

HEWI Heinrich Wilke GmbH
Sp. z o.o. Oddz. w Polsce
Ul. Lelka 26
02-812 Warszawa
Tel.: 22 330 00 51
Faks: 22 330 00 50
info@hewi.pl